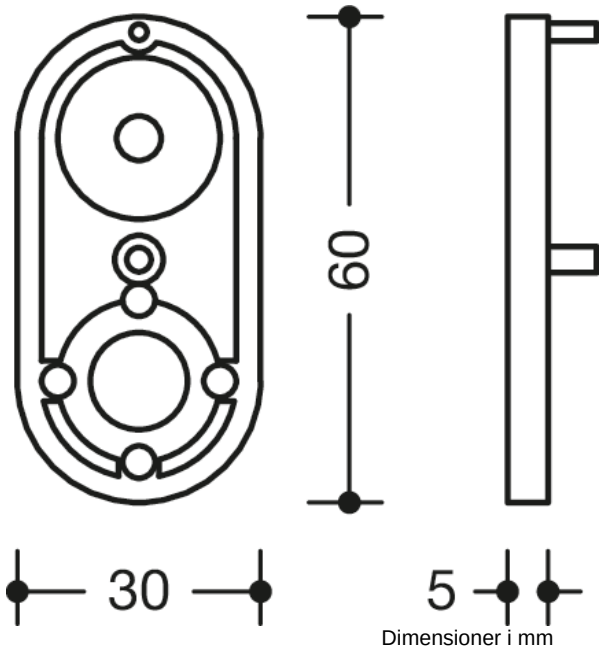

Dimensioner i mm

Egenskaber

Fodskive

- til spejlholder 477.01B100, 800.01B10090 og vægspejl med holdere 801.01B300
- 5 mm tyk, Til udjævning af revner i fliser
- Hvis det er nødvendigt, kan flere fodskiver også limes oven på hinanden.
- af høj kvalitet, mat polyamid i HEWI-farver 99 (ren hvid), 98 (hvidt signal), 97 (lysegrå), 95 (stengrå) og 92 (antracitgrå)

Priser og udmærkelser

Farver/Overflader

- 99 (ren hvid)
- 98 (signal hvid)
- 97 (lys grå)
- 95 (klippe grå)
- 92 (antracitgrå)

HEWI Nordic ApS
Design District CPH
Jyllingevej 48
2720 Vanløse
Denmark
telefon: +45 53 53 46 38
info@hewi.com