HEWI Vægmonteret klapsæde, rektangulært (ADA)
900.51.212XA

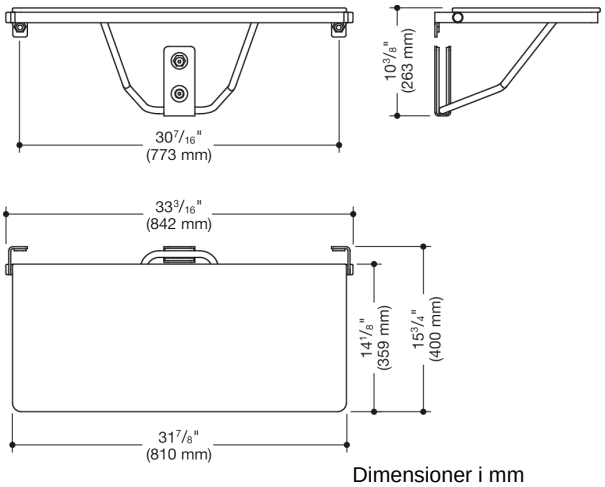

Dimensioner i mm

Egenskaber

Bruseklapsæde, firkantet (USA)

- fremstillet af rustfrit stål af høj kvalitet med HPL-sædeoverflade i ét stykke, Skruet fast fra undersiden
- til sikker siddestilling i brusekabiner
- kan klappes op
- Vægtilslutning i rustfrit stål
- Brusesædets vedligeholdelsesvenlige bremser muliggør, at sædet forbliver i oprejst position, efter at det er blevet klappet op
- Overfladerne gør det nemt at rengøre og hygiejne
- Ekstra vægstøtte via et beslag i rustfrit stål af høj kvalitet med vægbeslag i rustfrit stål
- 31 7/8 tommer (810 mm) bred og 15 3/4 tommer (400 mm) dyb
- Inklusive fastgørelsesmateriale til fastgørelse til hulrumsvægge med dobbelt træbagbeklædning lavet af to 2 tommer x 12 tommer krydsfiner- eller hårdttræsplader forbundet med en 1/2 tommer x 12 tommer krydsfinerplade.
- maksimal bæreevne 450 lbs (204 kg)
- opfylder kravene i ADA-standarderne 2010 og ICC/ANSI A117.1-2017
- Forsendelse kun mulig på palle

Priser og udmærkelser

HEWI Nordic ApS
Design District CPH
Jyllingevej 48
2720 Vanløse
Denmark
telefon: +45 53 53 46 38
info@hewi.com