Lignende Billede

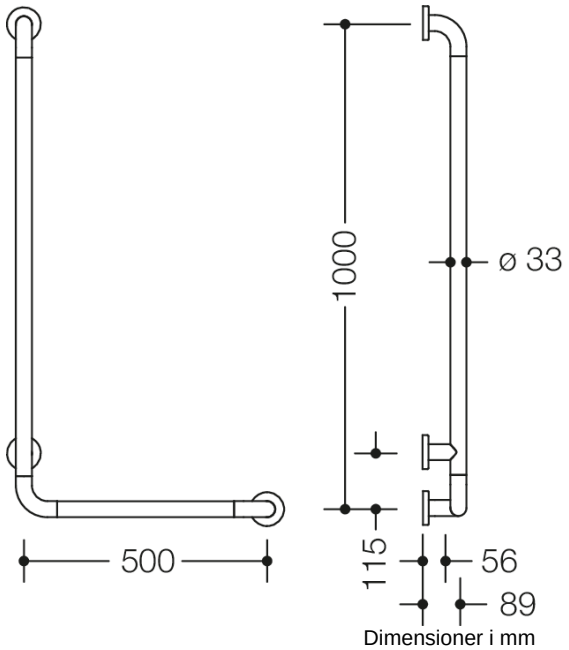

Dimensioner i mm

Egenskaber

Vinkelgreb, serie 801

- Fremstillet af kromoptisk belagt polyamid af høj kvalitet med en varm fornemmelse
- lodret og vandret anbragte, stænger forbundet vinkelret med stålrosetter
- Bruges til at holde og støtte
- med gennemgående, korrosionsbeskyttet stålkerne
- Vandret længde 500 mm, lodret længde 1000 mm
- 89 mm dyb, Afstand til væggen 56 mm, Stangdiameter 33 mm, Rosetdiameter 70 mm
- montering på væggen med vægspecifikt fastgørelsesmateriale og rosetter fra HEWI
- kan monteres til venstre og højre
- Testet op til 200 kg ved brug af HEWI-fastgørelsesmateriale
- Anbefalet maksimal vægt for brugeren: 150 kg
- Opgraderingssæt til toiletpapirholder 801.50.011 og opgraderingssæt til toiletskyl (radio) 801.50.060 kan eftermonteres
- opfylder kravene i SIA 500

Priser og udmærkelser

universal design award 2013

HEWI Nordic ApS
Design District CPH
Jyllingevej 48
2720 Vanløse
Denmark
telefon: +45 53 53 46 38
info@hewi.com