Montagehinweis | Mounting information | Conseil de montage | Montage aanwijzing
Indicazioni per il montage | Instrucciones de montaje | Wskazówka dotycząca montażu

HEWI

Brauseschlauchentleerventil | Shower hose drain valve
Soupape de décharge pour tuyau de douchette | Leegventiel doucheslang
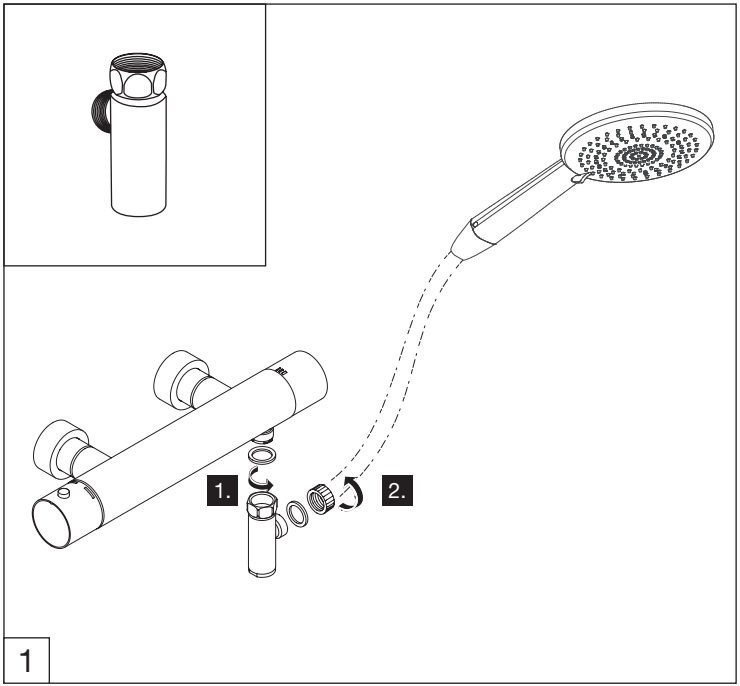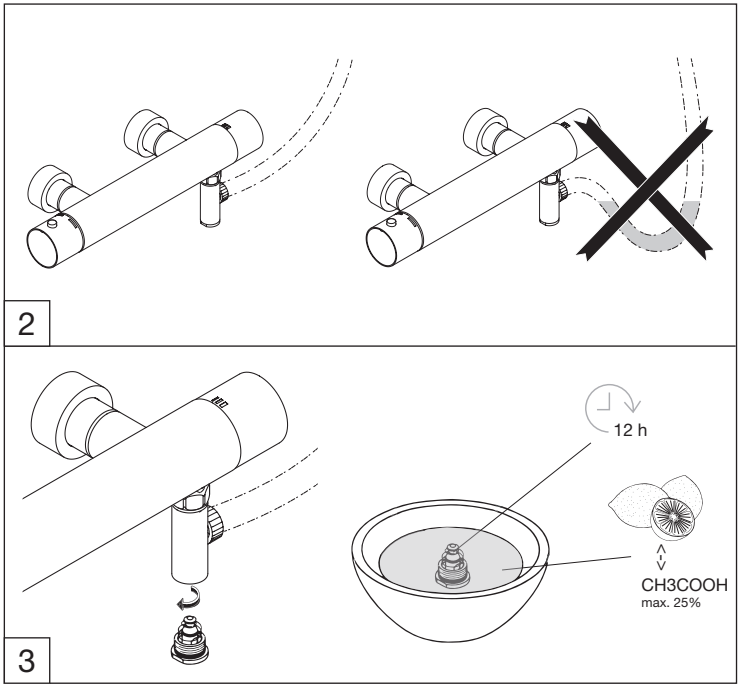
65754