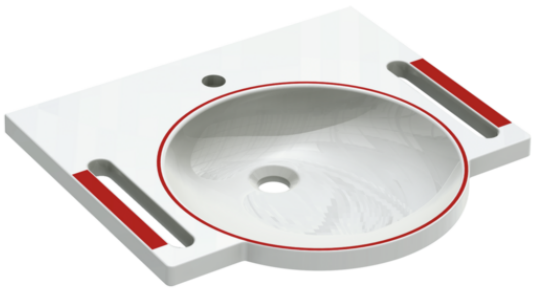

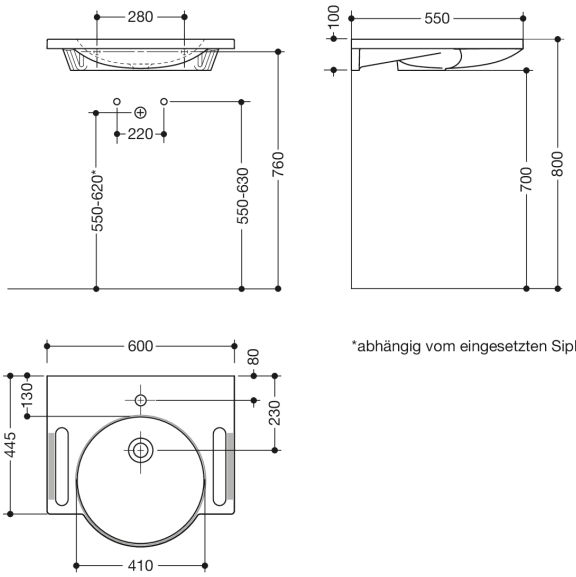

*abhängig vom eingesetzten Siphon

Abmessungen in mm

Eigenschaften

Demenz-Waschtisch

- Unterstützung von Menschen mit Demenz und Seheinschränkung
- Betonung der Funktionselemente durch dauerhafte Rot-Markierung der Waschtischmulde und der Haltegriffe in HEWI Farbe 33 (Rubinrot)
- Aus Mineralguss mit porenfreier Oberfläche, Alpinweiß
- Mit Ablagefläche und rundem Becken
- Integrierte Haltemöglichkeit seitlich, als Handtuchhalter nutzbar
- Ohne Überlauf
- Für Einlocharmatur vorgerichtet
- Unterfahrbar nach DIN 18040 und ÖNORM B1600/1601
- Belastbar nach DIN EN 14688
- 600 mm breit und 550 mm tief
- Waschmuldentiefe 80 mm
- Für Stockschraubenbefestigung
- CE- und UKCA-Kennzeichnung nach Bauprodukteverordnung Nr. 305/2011
- System 800 K bietet passende Sanitär-Accessoires und barrierefreie Produkte in HEWI Farbe 33 (Rubinrot)

Auszeichnungen

Zertifikate

Farben/Oberflächen

33 (Rubinrot)

HEWI Heinrich Wilke GmbH
Postfach 1260
D-34442 Bad Arolsen

Telefon: +49 5691 82-0
Telefax: +49 5691 82-319

info@hewi.de
www.hewi.com