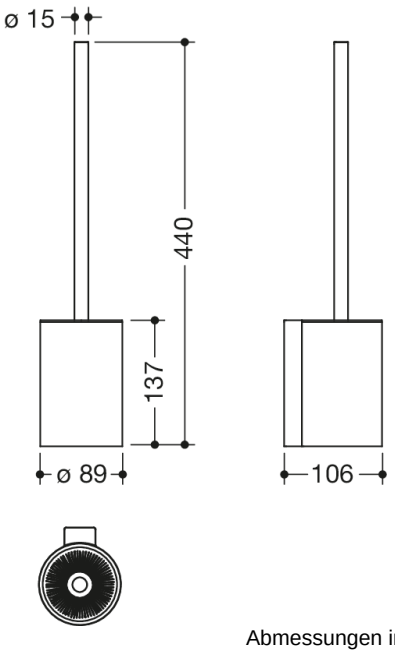

Abmessungen in mm

Eigenschaften

WC-Bürstengarnitur System 900

- WC-Bürstengarnitur bestehend aus Halter, WC-Bürstentopf und WC-Bürste
- Auswechseln des Bürstenkopfes durch Bajonettverschluss
- Innenbehälter zur Reinigung herausnehmbar
- aus Metall, hochwertig verchromt
- 89 mm breit, 440 mm hoch, 106 mm tief
- zur Wandmontage, verdeckte Befestigung
- inklusive korrosionsfreiem HEWI Befestigungsmaterial

Auszeichnungen

HEWI Heinrich Wilke GmbH
Postfach 1260
D-34442 Bad Arolsen

Telefon: +49 5691 82-0
Telefax: +49 5691 82-319

info@hewi.de
www.hewi.com