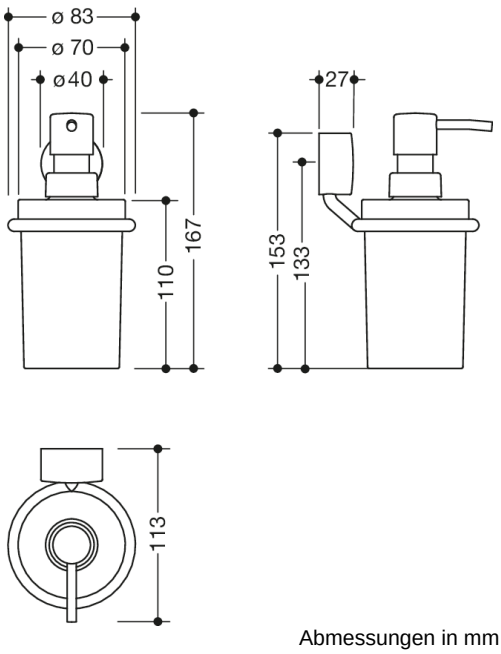

Abmessungen in mm

Eigenschaften

Seifen- oder Desinfektionsspender mit Halter System 815

- ringförmiger Wandhalter mit Seifenspender
- Halter aus Edelstahl, Schwarz matt pulverbeschichtet
- Seifenspender aus hochwertigem, satiniertem Kristallglas
- dient zur Aufnahme handelsüblicher Flüssigseife, Desinfektionsmittel und -gele
- Pumpenkopf hochwertig verchromt
- 83 mm breit, 167 mm hoch und 113 mm tief
- zur Wandmontage, verdeckte Rosettenbefestigung
- inklusive korrosionsfreiem HEWI Befestigungsmaterial

Auszeichnungen

Farben/Oberflächen

DC (Schwarz tiefmatt)

HEWI Heinrich Wilke GmbH
Postfach 1260
D-34442 Bad Arolsen

Telefon: +49 5691 82-0
Telefax: +49 5691 82-319

info@hewi.de
www.hewi.com