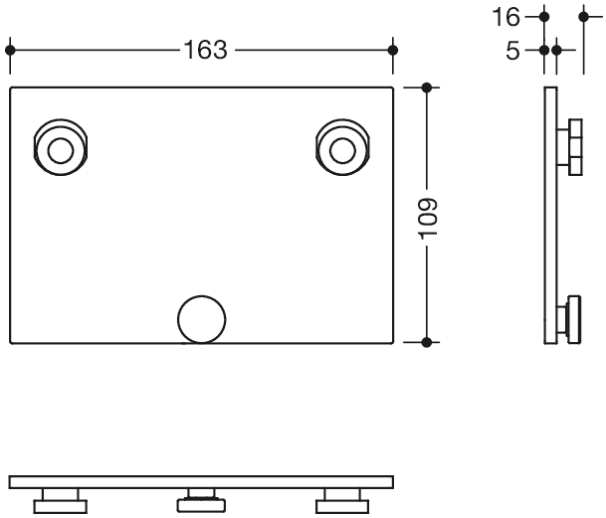

Abmessungen in mm

Eigenschaften

Montageplatte für mobile Sitze, System 900

- rechteckige Montageplatte mit Rändelschraube
- dient zur Aufnahme und Fixierung der mobilen Sitze 900.51.4...
- 163 mm breit, 109 mm hoch, 15,6 mm tief
- aus Edelstahl, matt geschliffen
- zur Montage mit korrosionsfreiem und geprüftem HEWI Befestigungsmaterial für unterschiedliche Wandaufbauten (separat zu bestellen)
- Dichtband und Dichtronden zur Abdichtung der Befestigungspunkte nach DIN 18534 sind im Lieferumfang enthalten

Auszeichnungen

HEWI Heinrich Wilke GmbH
Postfach 1260
D-34442 Bad Arolsen

Telefon: +49 5691 82-0
Telefax: +49 5691 82-319

info@hewi.de
www.hewi.com