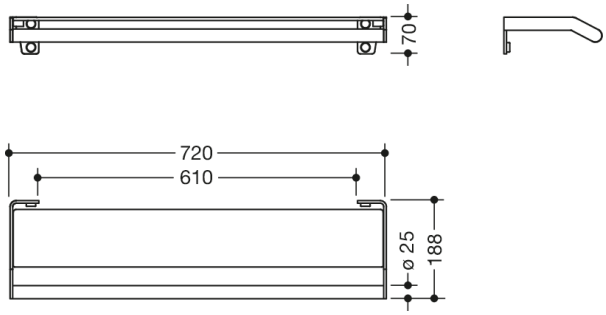

Abmessungen in mm

Eigenschaften

Ablage mit Haltegriff

- Ablage mit integriertem Haltegriff vorn
- durchgehende Spiegellösung möglich
- Halter aus hochwertigem Edelstahl, matt geschliffen
- Glasplatte mit Splitterschutzfolie, Weiß hinterlackiert
- 720 mm breit, 70 mm hoch, 188 mm tief
- Durchmesser Haltegriff 25 mm
- inklusive korrosionsfreiem HEWI Befestigungsmaterial

Auszeichnungen

HEWI Heinrich Wilke GmbH
Postfach 1260
D-34442 Bad Arolsen

Telefon: +49 5691 82-0
Telefax: +49 5691 82-319

info@hewi.de
www.hewi.com