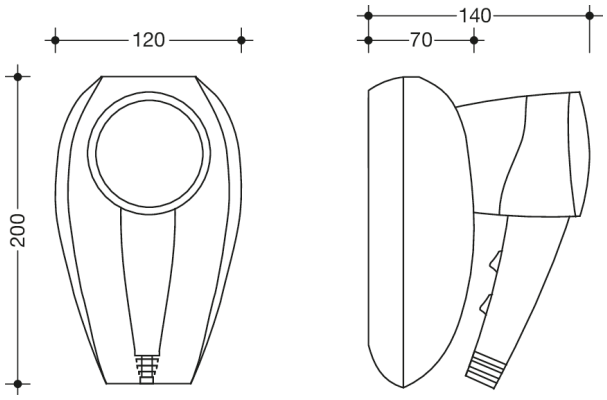

Abmessungen in mm

Eigenschaften

Haartrockner

- Hand-Haartrockner, Ausführung chrom-weiß
- mit Ondulierdüse
- Schalter mit 3 Heizstufen bis max. 1300 Watt
- zum Betrieb dauerhaftes Drücken des Wippschalters notwendig
- 2 Luftgeschwindigkeiten
- Wandhalterung aus hochwertigem Kunststoff, weiß
- ausgeführt mit Universalrasiersteckdose 115/230 V
- CE- und UKCA-Kennzeichnung nach EMV 2014/30/EU
- zur Wandmontage, Netzstecker
- Spiralkabel 0,4 m, ausziehbar auf 1,60 m
- Wandhalter 200 mm hoch, 120 mm breit, 70 mm tief (ohne Haartrockner)
- Tiefe mit Haartrockner 140 mm
- inklusive korrosionsfreiem HEWI Befestigungsmaterial

HEWI Heinrich Wilke GmbH
Postfach 1260
D-34442 Bad Arolsen
Telefon: +49 5691 82-0
Telefax: +49 5691 82-319
info@hewi.de
www.hewi.com