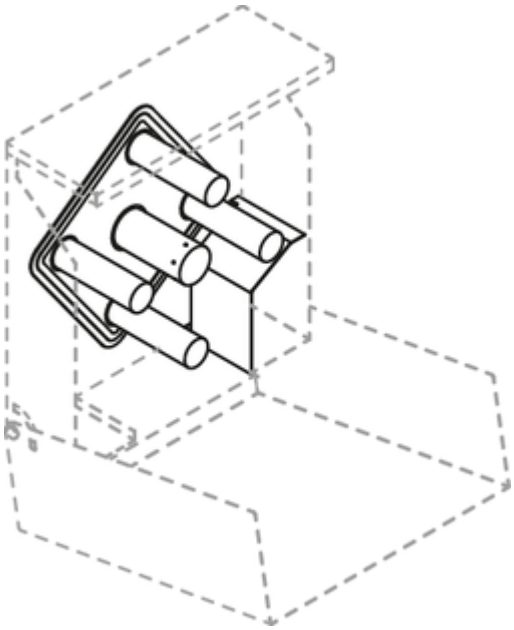

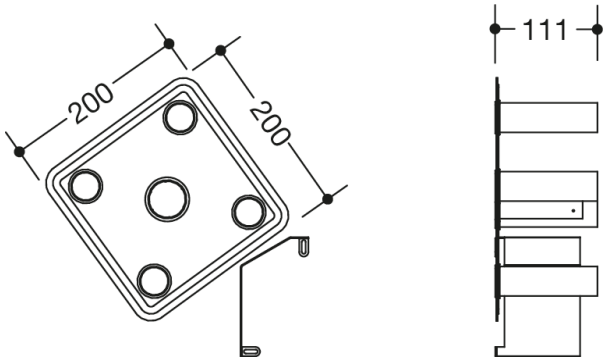

Abmessungen in mm

Eigenschaften

Karussell für WC-Großrollenhalter

- zur Umrüstung von WC-Großrollenhalter auf WC-Vierfachrollenhalter
- geeignet für die WC-Großrollenhalter der Serien 477 und 805 sowie System 900
- optional erhältlich

HEWI Heinrich Wilke GmbH
Postfach 1260
D-34442 Bad Arolsen
Telefon: +49 5691 82-0
Telefax: +49 5691 82-319
info@hewi.de
www.hewi.com