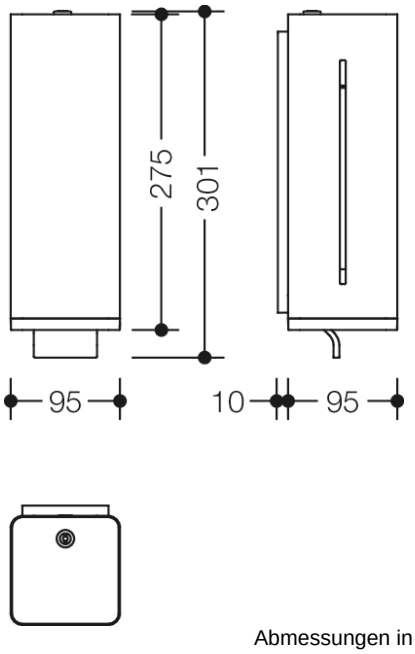

Abmessungen in mm

Eigenschaften

Seifenspender

- kubischer Grundkörper mit eingerücktem Wandsockel
- dient zur Aufnahme handelsüblicher Flüssigseife
- mit Innenbehälter zur freien Befüllung, Füllmenge 600 ml
- Innenbehälter zur Reinigung herausnehmbar
- seitliche Füllstandsanzeige
- Schutz gegen Missbrauch durch Verriegelung
- 95 mm breit, 275 mm hoch und 95 mm tief, Wandsockel 10 mm tief
- zur Wandmontage
- aus hochwertigem Edelstahl, weiß beschichtet
- Hebel aus hochwertigem, weißem Kunststoff
- Funktionsabschluss aus hochwertigem, verchromtem Kunststoff
- inklusive korrosionsfreiem HEWI Befestigungsmaterial
- nicht für Desinfektionsmittel geeignet!
- Geeignet für Flüssigseife mit einer Viskosität von 1.500 bis 4.000 mPa-s

Auszeichnungen

HEWI Heinrich Wilke GmbH
Postfach 1260
D-34442 Bad Arolsen

Telefon: +49 5691 82-0
Telefax: +49 5691 82-319

info@hewi.de
www.hewi.com