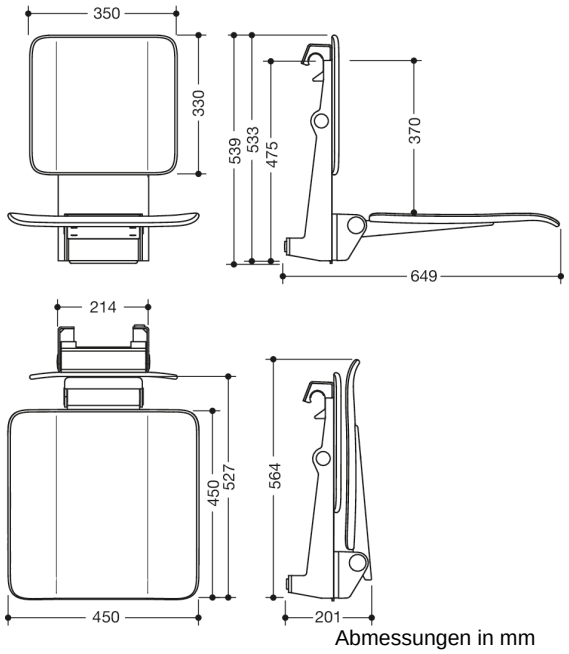

Abmessungen in mm

Eigenschaften

Einhängesitz, System 900

- Konstruktion aus Sitzfläche, Rückenlehne und Einhängevorrichtung
- Verstärkung der Sitzfläche und Einhängevorrichtung aus Aluminium, pulverbeschichtet in den HEWI Farben AS (Weiß tiefmatt), CV (Schwarz tiefmatt) und AF (Anthrazitgrau matt)
- rutschhemmende, strukturierte Sitzfläche und Rückenlehne aus mattem Kunststoff in Farbe der Einhängevorrichtung
- Sitzfläche kann platzsparend hochgeklappt werden
- zum Einhängen in HEWI Duschhandläufe und Haltegriffe mit Durchmesser 30, 32 und 33 mm
- 450 mm breit, 649 mm tief und 533 mm hoch
- Sitzfläche 450 mm breit und 450 mm tief
- Produktgewicht: 9,7 kg
- erfüllt die Anforderungen nach BS-Standard BS 8300:2009 (+A1:2010)/Doc M
- getestet bis 200 kg
- empfohlenes maximales Gewicht des Anwenders: 150 kg
- Eine detaillierte Auflistung der Kombinationsmöglichkeiten von Haltegriffen, Winkelgriffen und Duschhandläufen mit passenden Einhängesitzen finden Sie in unserem Online-Katalog im Download-Bereich des jeweiligen Produktes.

Auszeichnungen

HEWI Heinrich Wilke GmbH
Postfach 1260
D-34442 Bad Arolsen
Telefon: +49 5691 82-0
Telefax: +49 5691 82-319
info@hewi.de
www.hewi.com

Farben/Oberflächen

CV (Schwarz tiefmatt
-Schwarz matt (90))

AS (Weiß tiefmatt
- Weiß matt)

AF (Anthrazitgrau matt
- Anthrazitgrau matt)

HEWI Heinrich Wilke GmbH
Postfach 1260
D-34442 Bad Arolsen

Telefon: +49 5691 82-0
Telefax: +49 5691 82-319

info@hewi.de
www.hewi.com