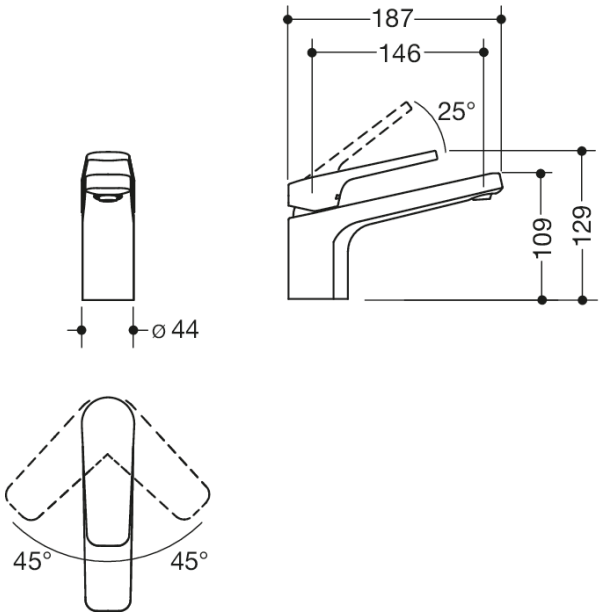

Abmessungen in mm

Eigenschaften

Einhebel-Waschtischmischer

- PVD beschichtet Edelstahloptik, kubisch
- Durchfluss 5 l/min
- Keramikkartusche Kerox K-35OP, druckfest bis 35 bar
- Laminar-Strahlregler mit dynamischer Mengenregulierung 5 l/min, winkelverstellbar und diebstahlgeschützt
- Anschluss über flexible Druckschläuche mit eingeflochtener Warm-Kalt-Markierung 450 mm lang, G 3/8"
- Armaturenkörper Messing
- Bedienhebel mit Warm-Kalt-Kennzeichnung
- 129 mm hoch, Ausladung 187 mm
- Auslauf starr
- ohne Ablaufgarnitur
- geeignet für thermische Desinfektion nach DVGW W 551
- Geräuschklasse 1
- DVGW zertifiziert
- CE- und UKCA-Kennzeichnung nach EMV 2014/30/EU

Auszeichnungen

HEWI Heinrich Wilke GmbH
Postfach 1260
D-34442 Bad Arolsen

Telefon: +49 5691 82-0
Telefax: +49 5691 82-319

info@hewi.de
www.hewi.com