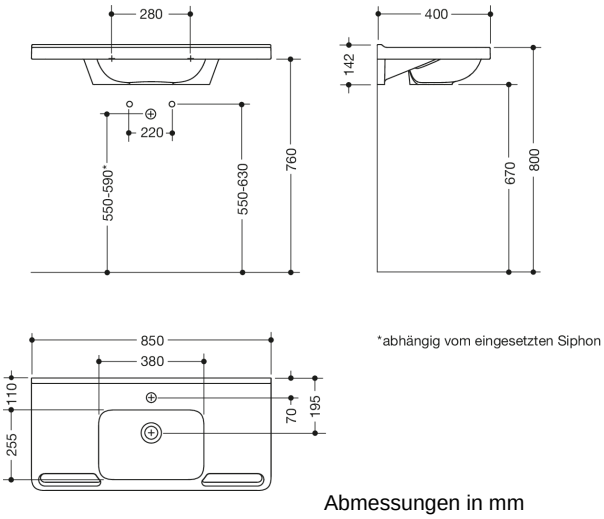

Abmessungen in mm

Eigenschaften

Waschtisch

- aus Mineralguss mit porenfreier Oberfläche, alpinweiß
- Schwallkante zur Wand
- mit Ablagefläche und tiefem rechteckigem Becken mit großzügigen Radien
- integrierte ergonomische Haltemöglichkeit, als Handtuchhalter nutzbar
- unterfahrbar
- erfüllt die Anforderungen nach SIA für Handwaschbecken
- 850 mm breit und 400 mm tief
- Waschmuldentiefe 110 mm
- für Einlocharmatur vorgerichtet
- ohne Überlauf
- belastbar nach DIN EN 14688
- für Stockschraubenbefestigung
- CE- und UKCA-Kennzeichnung nach Bauprodukteverordnung Nr. 305/2011

Auszeichnungen

universal design award 2011 · German Design Award 2012 NOMINEE · Designpreis der Bundesrepublik Deutschland 2012 Nominiert · interior innovation award 2013 Best of Best · Gewinner

HEWI Heinrich Wilke GmbH
Postfach 1260
D-34442 Bad Arolsen

Telefon: +49 5691 82-0
Telefax: +49 5691 82-319

info@hewi.de
www.hewi.com