Abbildung ähnlich

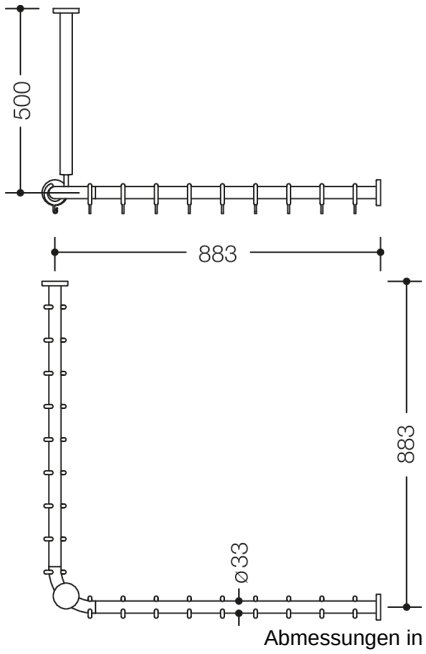

Abmessungen in mm

Eigenschaften

Vorhangstange mit Deckenabhängung der Serie 801

- waagerecht und senkrecht angeordnete, im rechten Winkel verbundene Stangen mit Vorhangringen
- dient zur Befestigung eines Duschvorhangs
- Montage an Wand und Decke mit korrosionsfreiem HEWI Befestigungsmaterial und Rosetten
- Vorhangstange für Duschwanne 900 x 900 mm, Achsmaß 883 x 883 mm, kann an den Enden bauseits bis auf 220 mm gekürzt werden
- Deckenabhängung 500 mm lang, Länge um 10 mm verstellbar und an der Rosette um max. 100 mm kürzbar
- Stangendurchmesser 33 mm
- mit 18 Vorhangringen
- aus hochwertigem, mattem Polyamid in den HEWI Farben 99 (Reinweiß), 98 (Signalweiß), 97 (Lichtgrau), 95 (Felsgrau) und 92 (Anthrazitgrau)
- mit Metallkern

Auszeichnungen

Farben/Oberflächen

99 (Reinweiß)
98 (Signalweiß)
97 (Lichtgrau)
95 (Felsgrau)
92 (Anthrazitgrau)

HEWI Heinrich Wilke GmbH
Postfach 1260
D-34442 Bad Arolsen
Telefon: +49 5691 82-0
Telefax: +49 5691 82-319
info@hewi.de
www.hewi.com