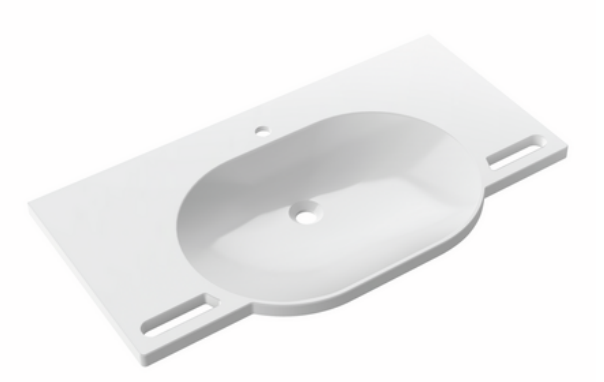

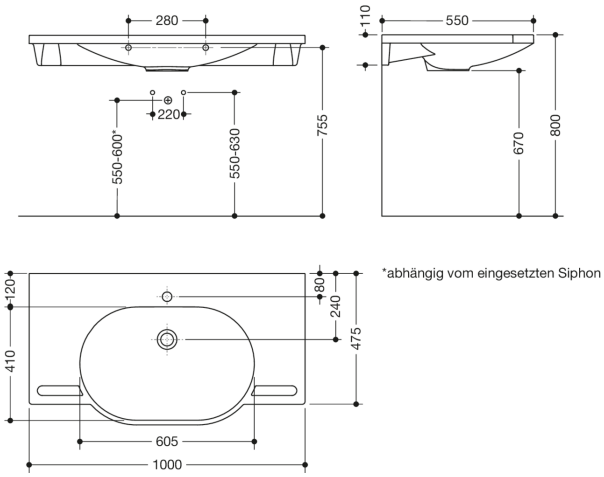


Abmessungen in mm

## Eigenschaften

Waschtisch

- aus Mineralguss mit porenfreier Oberfläche, alpinweiß
- mit Ablagefläche und ovalem Becken
- integrierte Haltemöglichkeit, als Handtuchhalter nutzbar
- ohne Überlauf
- für Einlocharmatur vorgerichtet
- unterfahrbar nach ÖNORM B1600/1601
- belastbar nach DIN EN 14688
- 1000 mm breit und 550 mm tief
- Waschmuldentiefe 110 mm
- für Stockschraubenbefestigung
- CE- und UKCA-Kennzeichnung nach Bauprodukteverordnung Nr. 305/2011

## Auszeichnungen

universal design award 2011
German Design Award 2012 NOMINEE
DESIGNPREIS DER BUNDESREPUBLIK DEUTSCHLAND 2012 NOMINIERT
interior innovation award 2013 Best of Best
Gewinner

## Zertifikate

CE



HEWI Heinrich Wilke GmbH
Postfach 1260
D-34442 Bad Arolsen
Telefon: +49 5691 82-0
Telefax: +49 5691 82-319
info@hewi.de
www.hewi.com