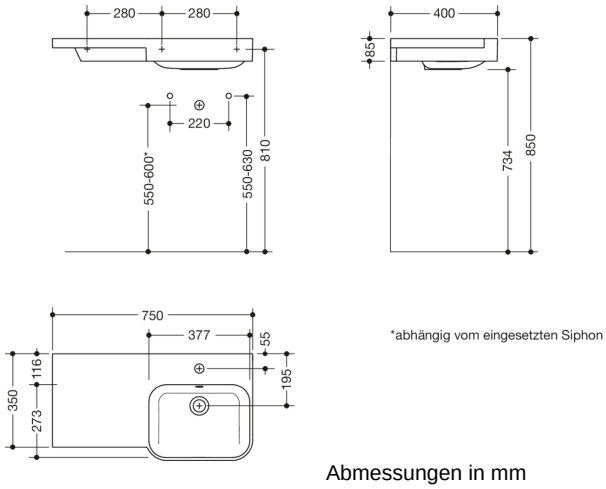

Abmessungen in mm

Eigenschaften

Handwaschbecken mit Ablage

- aus Mineralguss mit porenfreier Oberfläche, alpinweiß
- erfüllt die Anforderungen der SIA 500
- 750 mm breit und 400 mm tief
- rechteckiges Becken mit großzügigen Radien
- mit großer Ablagefläche links
- inklusive Überlauf, mit Rosette und Abdeckung
- Überlauf kann bei Bedarf ausgetauscht und erneuert werden
- Überlauf wird zwischen Abfluss und Siphon unter den Waschtisch montiert, h=25 mm, ø=70 mm
- für Einlocharmatur vorgerichtet
- belastbar nach DIN EN 14688
- Waschmuldentiefe 100 mm
- für Stockschraubenbefestigung
- CE- und UKCA-Kennzeichnung nach Bauprodukteverordnung Nr. 305/2011

Auszeichnungen

Zertifikate

HEWI Heinrich Wilke GmbH
Postfach 1260
D-34442 Bad Arolsen

Telefon: +49 5691 82-0
Telefax: +49 5691 82-319

info@hewi.de
www.hewi.com