Porte-manteau HEWI
477.90B080

Photo similaire

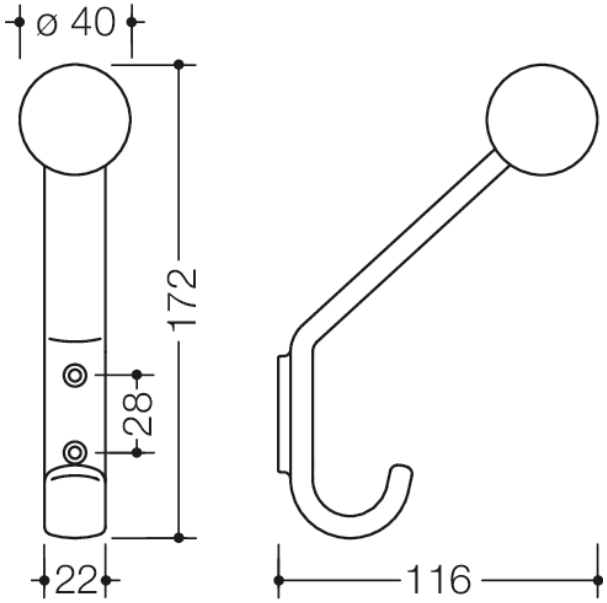

Mesures en mm

Propriétés

Crochet pour porte-manteau de la serie 477

- crochet avec porte-chapeaux en forme de boule
- sert à suspendre du linge et d'autres accessoires
- 172 mm de haut, 22 mm de large et 116 mm de profondeur
- en polyamide de haute qualité par HEWI table de couleurs

Awards

Couleurs / Surfaces

99 (blanc pur)	92 (gris anthracite)	74 (vert pomme)	36 (corail)
98 (blanc signalis.)	90 (noir foncé)	72 (vert mai)	33 (rouge rubis)
97 (gris clair)	86 (sable)	55 (bleu aqua)	24 (orange)
95 (gris souris)	84 (umbra)	50 (bleu acier)	18 (jaune moutarde)

HEWI Heinrich Wilke GmbH
Postfach 1260
D-34442 Bad Arolsen

Téléphon: +49 5691 82-0
Fax: +49 5691 82-319

info@hewi.com
www.hewi.fr