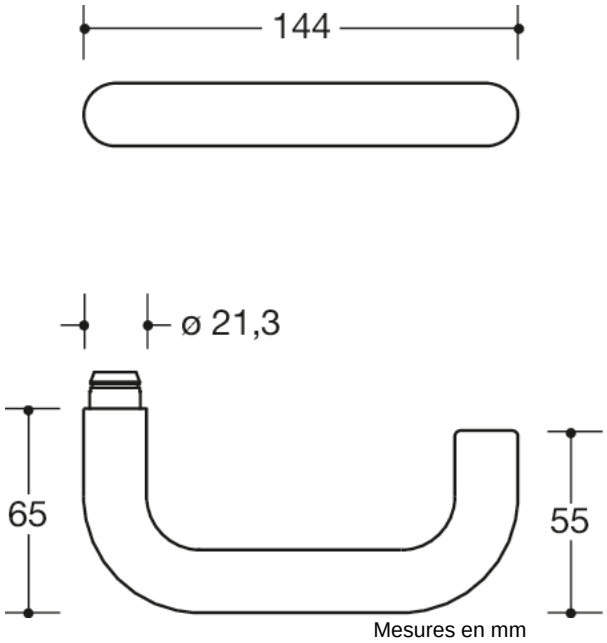

Propriétés
Garniture pour porte palière
en technique H avec rosaces selon les normes DIN 18255 et EN 1906 en acier inoxydable, composé de Bouton modèle 107X en acier anti-oxydant et béquille de porte modèle 111X... en tube rond en acier inoxydable (1.4301), diamètre 21,3 mm avec une épaisseur de paroi de 1,5 mm, avec guidage d’embout et rainure d’arrêt, avec tige filetée M5 comme fixation supplémentaire des poignées de porte avec la tige carrée pour une transmission de force optimale vers le vantail de porte.
La poignée de porte est conforme aux prescriptions des normes DIN EN 179 et DIN 18040.
Montage par simple encliquetage des béquilles de porte dans les parties inférieures prémontées sur la porte. L'encliquetage peut être débloqué à l'aide d'une clé de démontage.
Rosaces 305.21X... et 306.23X..., support 305.21X... en composite plastique/acier avec surface en zinc/nickel noire pour une protection optimale contre la corrosion, module de maintien en hauteur intégré avec soutien par ressort, utilisable à gauche et à droite selon DIN, pour soutenir la serrure pour une plus longue durée de vie.
Fixation des poignées par serrage avec verrouillage complet par encliquetage automatique et point d'appui de 5 mm comme palier lisse ne nécessitant aucun entretien avec zone de compensation élastique pour remédier aux éventuelles imprécisions de montage. caché, vissage anti-desserrage avec une combinaison de vis en acier inoxydable M5 et de vis à douille ainsi que des tiges de support qui s'enfoncent dans le panneau de porte.
cache de rosace, rond, en acier inoxydable (1.4301), diamètre 55 mm, 10,5 mm de haut, Épaisseur de paroi de 1,5 mm.
surface brossé mat
Conçu et homologué pour les bâtiments publics, Catégorie d’utilisation selon la norme EN 1906 - classe 4
Garniture avec tige carrée 8 - 8,5 mm
Catégorie d’utilisation : classe 4
durabilité : classe 7
Dimensions de la porte : aucune classification fixée
Résistance au feu : classe 0
Sécurité : classe 1
résistance à la corrosion : classe 4
Protection anti-effraction : classe 0
version : A : A

HEWI Heinrich Wilke GmbH
Postfach 1260
D-34442 Bad Arolsen
Téléphon: +49 5691 82-0
Fax: +49 5691 82-319
info@hewi.com
www.hewi.fr

Durabilité : EPD Déclaration environnementale de produit

Awards

Certificats

HEWI Heinrich Wilke GmbH
Postfach 1260
D-34442 Bad Arolsen

Téléphon: +49 5691 82-0
Fax: +49 5691 82-319

info@hewi.com
www.hewi.fr