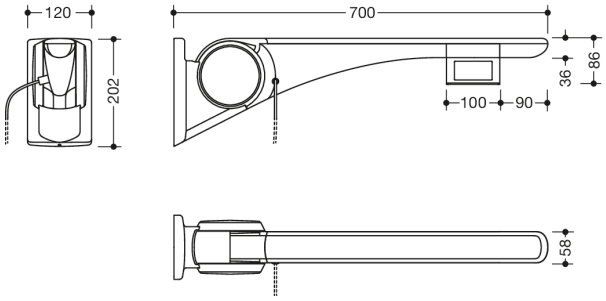

Mesures en mm

Propriétés

Barre d'appui relevable Basic avec modèle pour la droite de la commande de chasse d'eau électrique de la série LifeSystem

- plus stable, poignée d'appui pliante à un bras
- pad de préhension antidérapant et ergonomique
- sert à s'accrocher, Soutenir et redresser
- surface en plastique de haute qualité et revêtement en poudre résistant aux rayures
- la rigidité maximale du produit augmente la stabilité et crée une sensation de préhension sûre pour l'utilisateur
- avec déclenchement du rinçage (version E)
- Version droite (dans le sens de la vue de l'utilisateur)
- la touche bleue (symbole de l'onde) sert à déclencher le rinçage des WC (bouton convexe), point de pression palpable)
- Câble avec extrémités libres pour raccordement mural
- cache blanc pour boîtier encastré incl.
- tension de commande max. 30 V = SELV, PELV, courant de commutation jusqu'à 2 A max.
- compatible avec tous les réservoirs de chasse d'eau encastrés courants avec commande électrique
- légèrement amorti vers le haut et vers le bas pliable
- peu d'entretien, articulation durablement souple, préréglé en usine
- une butée définie empêche, que la barre d'appui rabattable bute contre le mur
- saillie 700 mm, 120 mm de large, panneau mural de 202 mm de haut
- pad de poignée 58 mm de large
- Flèche en aluminium, peint par poudrage en couleurs HEWI blanc de sécurité, brillant avec grip en plastique en SD (blanc de sécurité), mat) et GU (anthracite, mat) ou flèche anthracite, brillant avec grip en TB (blanc de sécurité), mat) et DR (anthracite, mat), avec des éléments de design chromés brillants
- Support de rouleau de papier 802.50.01160 et support dorsal 802.51.90.. peuvent être ajoutés ultérieurement-montage facile grâce à l'installation séparée de la plaque de montage en acier inoxydable, brossé mat
- caché, matériel de fixation HEWI anticorrosion et testé pour différentes structures murales (à commander séparément)
- bande d'étanchéité fournie pour étanchéifier les points de fixation
- testé jusqu'à 150 kg en utilisant le matériel de fixation HEWI
- poids maximal recommandé pour l'utilisateur : 150 kg
- conforme au règlement CE et UKCA (UE) 2017/745 sur les dispositifs médicaux

HEWI Heinrich Wilke GmbH
Postfach 1260
D-34442 Bad Arolsen
Téléphon: +49 5691 82-0
Fax: +49 5691 82-319
info@hewi.com
www.hewi.fr

Awards

Certificats

Couleurs / Surfaces

- TB (anthracite brillant -blanc mat)
- SD (brilliant blanc -blanc mat)
- GU (brilliant blanc -gris anthrac.mat)
- DR (anthracite brillant -anthracite mat)

HEWI Heinrich Wilke GmbH
Postfach 1260
D-34442 Bad Arolsen

Téléphon: +49 5691 82-0
Fax: +49 5691 82-319

info@hewi.com
www.hewi.fr