Béquille de porte, femelle HEWI (technique R)
162.21PBRLT

Photo similaire

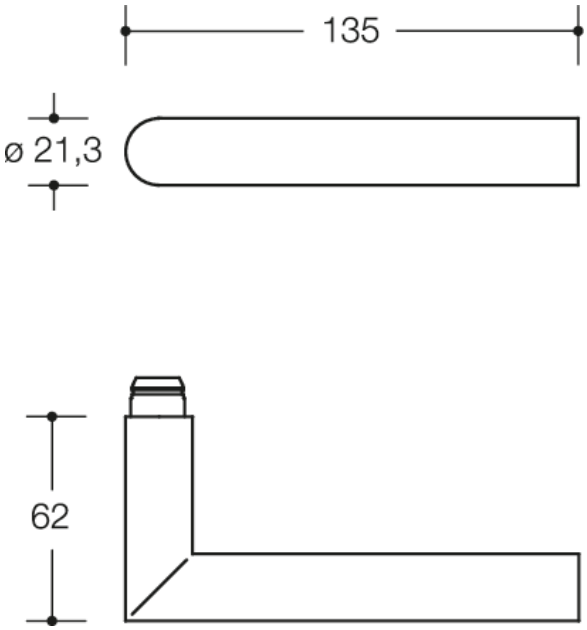

Mesures en mm

Propriétés

Poignée femelle en technique R :
béquille de porte 162.21PB... en onglet en polyamide mat avec cœur d'acier sur toute la longueur jusqu'à l'extrémité de la béquille, teintée dans la masse, diamètre 21,3 mm, avec embout de guidage et rainure crantée, avec vis sans tête M5 x 8. Montage par simple encliquetage des béquilles de porte dans les pièces de support prémontées sur la porte.
Pour carré ressort décalé de 8, 8,5, 9 ou 10/8 mm
Compatible avec les rosaces et les plaques suivantes :
305.21PBR, 230.21PBR, 315.21PBR
Durabilité : EPD Déclaration environnementale de produit

Awards

Certificats

Couleurs / Surfaces

99 (blanc pur)
90 (noir foncé)

HEWI Heinrich Wilke GmbH
Postfach 1260
D-34442 Bad Arolsen
Téléphon: +49 5691 82-0
Fax: +49 5691 82-319
info@hewi.com
www.hewi.fr