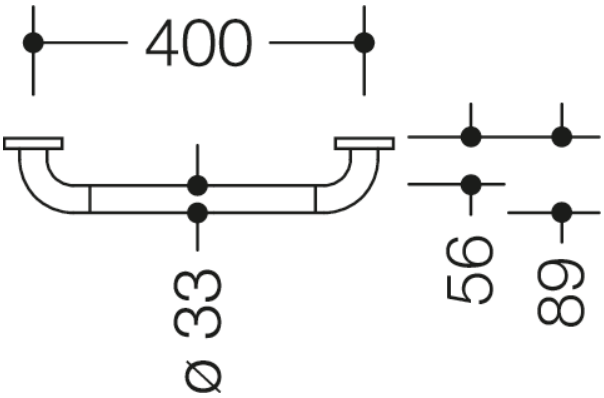

Photo similaire

Mesures en mm

Propriétés

Barre de maintien de la série 801

- en polyamide de haute qualité à revêtement optique chromé, au toucher chaud
- barre coudée en angle droit aux extrémités avec rosaces de fixation en acier
- sert à se tenir et à s'appuyer
- avec un, noyau en acier protégé contre la corrosion
- Montage au mur avec matériel de fixation spécifique au mur et rosaces de HEWI
- testé jusqu'à 200 kg en utilisant le matériel de fixation HEWI
- poids maximal recommandé pour l'utilisateur : 150 kg
- entraxe 400 mm
- profondeur 89 mm, distance libre au mur 56 mm, diamètre de barre 33 mm, diamètre de rosace de 70 mm
- A noter en cas d'utilisation avec des sièges suspendus : Vérifier la compatibilité.
- Une liste détaillée des combinaisons possibles de barres d'appui, des barres de maintien coudées et des mains courantes de douche avec les sièges suspendus correspondants est disponible dans notre catalogue en ligne dans la zone de téléchargement du produit concerné.

Awards

universal design award 2013

HEWI Heinrich Wilke GmbH
Postfach 1260
D-34442 Bad Arolsen

Téléphon: +49 5691 82-0
Fax: +49 5691 82-319

info@hewi.com
www.hewi.fr