Tringle à rideau HEWI avec support plafond
801.34.1161

Photo similaire

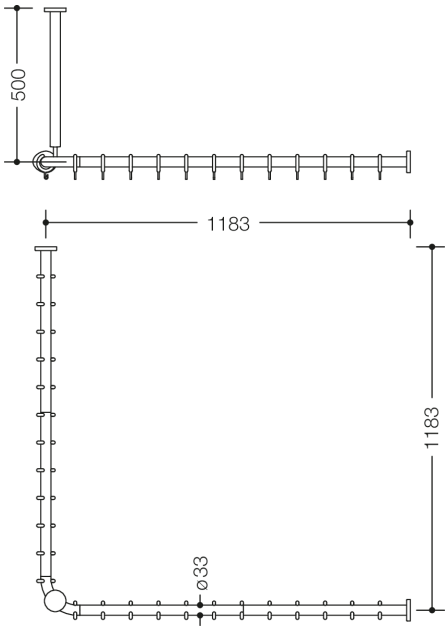

Mesures en mm

Propriétés

Tringle à rideaux avec suspension pour le plafond de la Série 801

- barres verticales et horizontales assemblées en angle droit avec anneaux à rideaux
- sert à fixer un rideau de douche
- montage au mur et au plafond avec le matériel de fixation anti-corrosion HEWI et des rosaces
- tringle à rideaux pour baignoire 1200 x 1200 mm, dimension de l'entraxe 1183 x 1183 mm, peut être raccourcie jusqu'à 220 mm aux extrémités
- suspension pour le plafond 500 mm de long, longueur réglable de 10 mm et raccourcissable de max. 100 mm au niveau de la rosace
- diamètre de tringle 33 mm
- avec 24 anneaux pour rideau
- en polyamide de haute qualité, par selon nuancier HEWI
- avec coeur en métal

Awards

BEST OF DECADE
universal design company

Couleurs / Surfaces

99 (blanc pur)	92 (gris anthracite)	55 (bleu aqua)
98 (blanc signalis.)	90 (noir foncé)	50 (bleu acier)
97 (gris clair)	86 (sable)	33 (rouge rubis)
95 (gris souris)	84 (umbra)	18 (jaune moutarde)

HEWI Heinrich Wilke GmbH
Postfach 1260
D-34442 Bad Arolsen

Téléphon: +49 5691 82-0
Fax: +49 5691 82-319

info@hewi.com
www.hewi.fr