Montagehinweis | Mounting information | Conseil de montage | Montage aanwijzing
Indicazioni per il montage | Instrucciones de montaje | Wskazówka dotycząca montażu

HEWI

Waschtische mit Überlauf
Washbasins with overflow

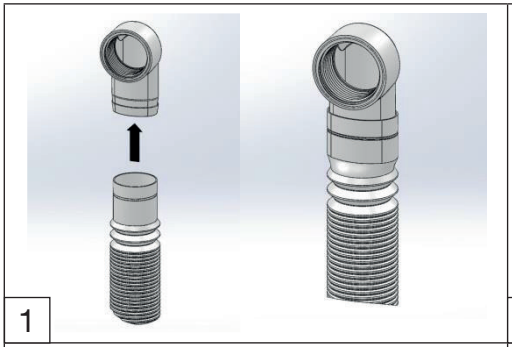

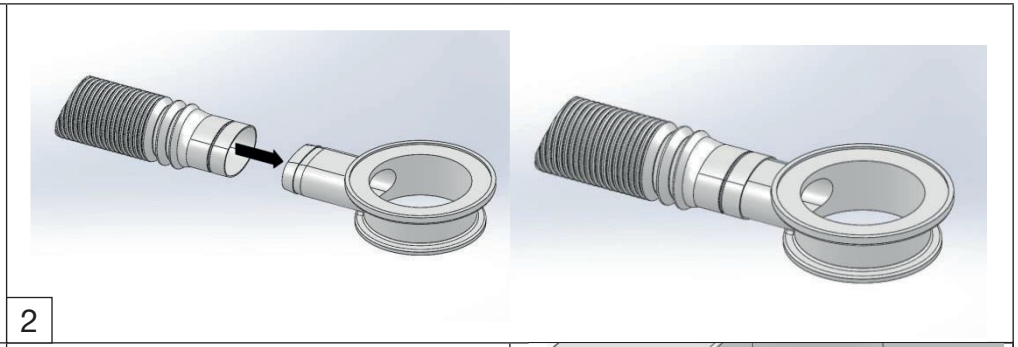

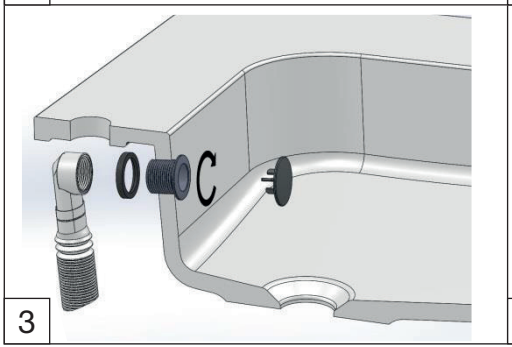

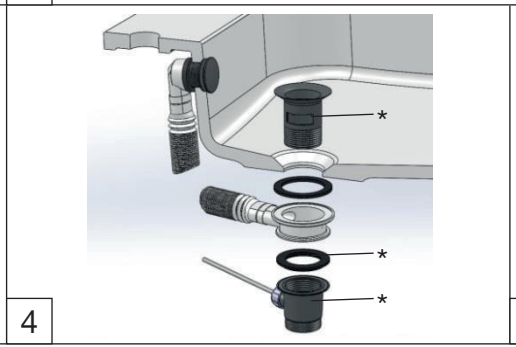

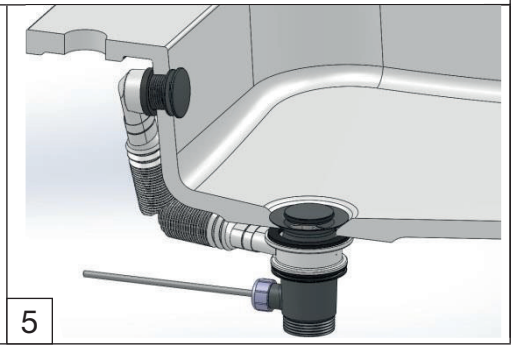

*Nicht im Lieferumfang enthalten
*Not included in delivery