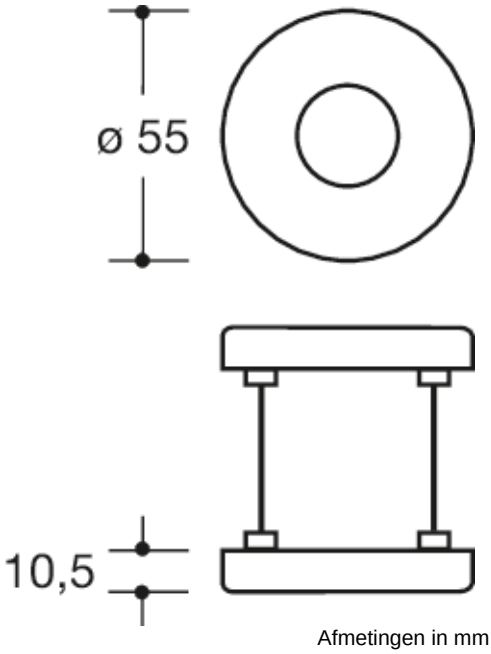

Afmetingen in mm

Eigenschappen

Krukrozet
korte nokken, in R-techniek van mat polyamide door en door gekleurd, voor deurkruk halsdiameter 23 mm
Onderconstructie voor rozetten in kunststof-roestvrij staal verbindingsconstructie, DIN links en DIN rechts toepasbaar. Verborgen, betrouwbare schroefverbinding met combinatie van M4 schroeven en hulsschroeven en steunpen binnenin het deurblad.
Afdekkap voor rozetten, rond, diameter 55 mm, 10,5 mm hoog, vlak, 1,5 mm wanddikte.
Levering zonder schroeven

Awards

Certificaten

Kleuren / Oppervlakken

99 (zuiverwit)
90 (diepzwart)

HEWI Heinrich Wilke GmbH
Postfach 1260
D-34442 Bad Arolsen
Tel.: +49 5691 82-0
Fax: +49 5691 82-319
international@hewi.com
www.hewi.com