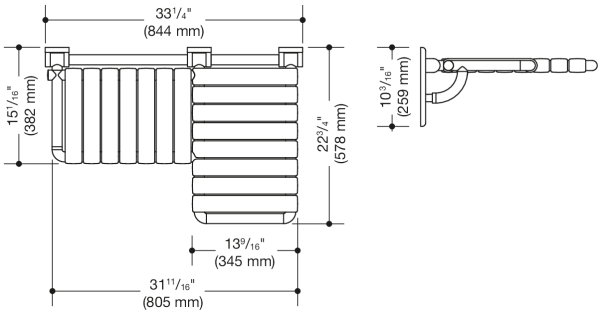

Afmetingen in mm

Eigenschappen

Opvouwbaar douchezitje, L-vormig (VS)

- Constructie van stangen en zitelementen
- Dient voor veilig zitten in de douche
- kan worden opgeklapt
- Met continue, corrosiebeschermde stalen kern
- Wandplaat van mat polyamide met geïntegreerde stalen kern
- uitstekend zitgedeelte rechts
- het smalle zitgedeelte is 18 1/8 inch (460 mm) breed en 15 1/16 inch (382 mm) diep
- het uitstekende zitgedeelte is 13 9/16 inch (345 mm) breed en 22 3/4 inch (578 mm) diep
- zitelelementen 2 3/16 inch (55 mm) breed
- maximale belastbaarheid 450 lbs (204 kg)
- Inclusief bevestigingsmateriaal voor bevestiging aan spouwmuren met houten achterbekleding bestaande uit twee multiplex- of hardhouten panelen van 2 duim x 16 duim verbonden met een multiplexplaat van 1/2 duim x 16 duim.
- Verborgen bevestiging
- van hoogwaardig, mat polyamide in de HEWI kleuren 99 (zuiverwit), 95 (rotsgrijs) en 92 (antracietgrijs)
- voldoet aan de eisen conform 2010 ADA-normen en ICC/ANSI A117.1-2017

Awards

Kleuren / Oppervlakken

99 (zuiverwit)
95 (rotsgrijs)
92 (antraciegrijs)

HEWI Heinrich Wilke GmbH
Postfach 1260
D-34442 Bad Arolsen
Tel.: +49 5691 82-0
Fax: +49 5691 82-319
international@hewi.com
www.hewi.com