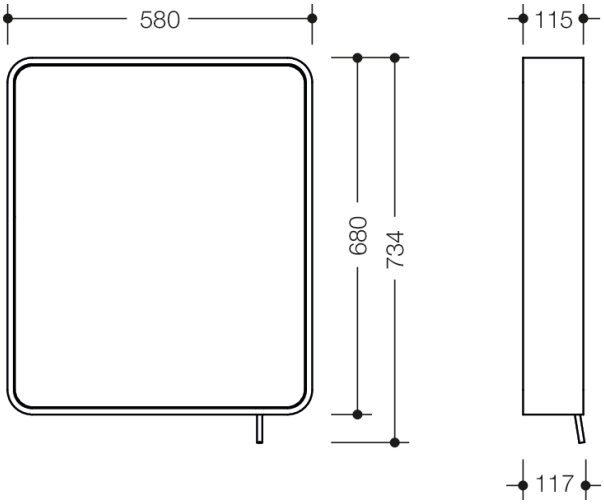

Afmetingen in mm

Eigenschappen

Kantelspiegel systeem 800

- Rechthoekige spiegel van hoogwaardig floatglas met afgeronde hoeken, Geïntegreerde splinterbeschermingsfolie en frame
- Ergonomisch gevormde metalen greep, hoogwaardig verchroomd
- minimalistisch en functioneel in een harmonieuze, tijdloze designtaal
- Frame van aluminium gepoedercoat in de HEWI-kleuren DX (diepmat wit) en DC (diepmat zwart)
- Eenvoudige instelling van de helling van 0 tot 10° tijdens het zitten
- voor wandmontage
- 580 mm breed, 680 mm hoog en 115 mm diep
- inclusief corrosievrij HEWI bevestigingsmateriaal

Awards

Kleuren / Oppervlakken

DX (diepmat wit)
DC (diepmat zwart)

HEWI Heinrich Wilke GmbH
Postfach 1260
D-34442 Bad Arolsen
Tel.: +49 5691 82-0
Fax: +49 5691 82-319
international@hewi.com
www.hewi.com