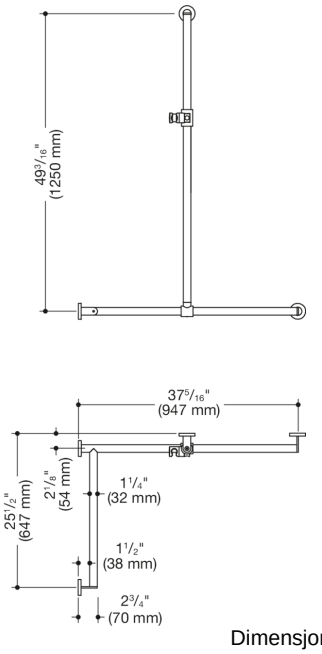

Dimensjoner i mm

Egenskaper

Dusjstøttehåndtak, oppklappbar med skyvbar dusjstang, system 900, hjørnemontering

- tilkoblet stang med stålfesterosetter og dusjholder, plassert loddrett og vannrett i rett vinkel
- med skyvbar (for montering) dusjstang
- Utførelse venstre
- loddrett lengde 49 3/16 tommer (1250 mm), vannrette lengder (hjørnemontering) 37 5/16 tommer (947 mm) og 25 1/2 tommer (647 mm), 2 3/4 tommer (70 mm) dyp
- Stangdiameter 1 1/4 tommer (32 mm), rørtykkelse 1/16 tommer (2 mm), rosettdiameter 2 3/4 tommer (70 mm)
- kan belastes opp til 330 lbs (150 kg)
- i rustfritt stål av høy kvalitet, Matt
- Dusjhoder i matt polyamid av høy kvalitet i HEWI-fargene 98 (signalhvit) og 92 (antrasittgrå)
- egnet for hånddusj fra forskjellige produsenter
- Dusjholderen kan vippes trinnløst og høydejusteres ved betjening av en stor trykktast
- konisk opptak på dusjholderen gjør det lettere å henge opp hånddusjen
- redusert antall festerosetter på grunn av innovativ hjørnetilkobling
- inkludert korrosjonsfritt og testet HEWI-festematerial for veggmontering samt tettebånd for tetting av borepunkter
- oppfyller kravene iht. 2010 ADA-standarder og ICC/ANSI A117.1-2017

Utmerkelser og æresbevisninger

Farger/overflater

98 (signal hvitt)
92 (antracitegrå)

HEWI Nordic ApS
c/o DESIGN WERCK
Krudtløbsvej 12
DK-1439 København K
telefon: +45 53 53 46 38
info@hewi.com
www.hewi.no