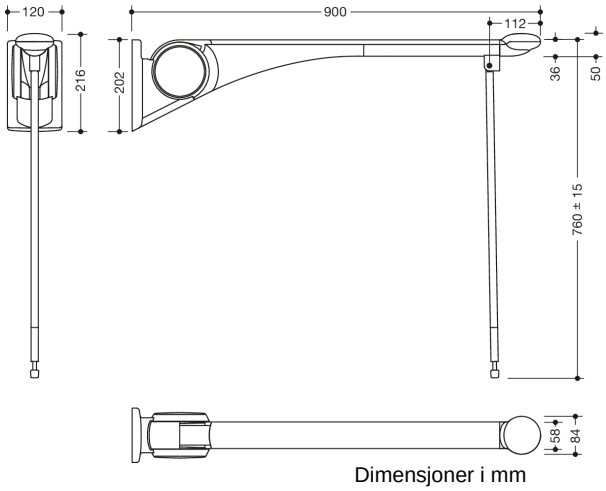

Dimensjoner i mm

Egenskaper

Premium sammenleggbar støtteskinne med gulvstøtte fra LifeSystem-serien

- mer stabil, Sammenleggbart støttehåndtak med én arm
- Sklisikker gripepute, ergonomisk med optimalt tilpasset, forhøyet håndtaksendestykke
- tjener til å holde, Støtte og utretting
- Plastoverflate av høy kvalitet og ripebestandig pulverlakk
- maksimal produktstivhet øker stabiliteten og skaper en sikker gripefølelse for brukeren
- med sokkelstøtte av rustfritt stål av høy kvalitet, Matt overflate på bakken
- Monteringshøyde 760 mm (for å oppfylle høydekravene i henhold til DIN 18040)
- Vertikal lengde på gulvstøtten 724 mm
- Mulighet for høydejustering i området +/- 15 mm
- Foldes oppover og nedover med lett demping
- lite vedlikehold, Permanent lettløpende skjøt, Forhåndsinnstilt ex works
- en definert stopp forhindrer, at det sammenleggbare støttehåndtaket berører veggen
- Utkraging 900 mm, 120 mm bred, Veggpanel 202 mm høyt
- 58 mm bred gripepute, Håndtakets endestykke 84 mm bredt
- Utkraging i aluminium, pulverlakkert i HEWI-fargene signalhvit, blank med plastgrepute i SD (signalhvit), matt) og GU (antrasitt, matt) eller brakett antrasitt, blank med gripepute i TB (signalhvit), matt) og DR (antrasitt, matt), med høyglansforkromede designelementer
- Holder for ganghjelpemiddel 802.50.01260, Hylle 802.50.01360 og ryggstøtte 802.51.90.. kan ettermonteres - mobil bruk
- Rask installasjon ved å feste det sammenleggbare støttehåndtaket til en separat monteringsplate i rustfritt stål, matt polert
- skjult, Korrosjonsfritt og testet HEWI-festemateriale for ulike veggkonstruksjoner (bestilles separat)
- Tetningstape for tetting av festepunktene er inkludert i leveringsomfanget
- Testet opp til 150 kg ved bruk med HEWI festemateriale
- Anbefalt maksimal vekt for brukeren: 150 kg
- er produsert i samsvar med CE- og UKCA-forordning (EU) 2017/745 om medisinsk utstyr
- oppfyller kravene i ÖNORM B1600/1601

Utmerkelser og æresbevisninger

Sertifikater

HEWI Nordic ApS
Design District CPH
Jyllingevej 48

2720 Vanløse
Denmark

telefon: +45 53 53 46 38
info@hewi.com

Farger/overflater

TB (antrasitt høyglans - hvit matt)

SD (hvit høyglans - hvit matt)

GU (hvit høyglans - matt antrasitt)

DR (antrasitt høyglans - antrasitt matt)

HEWI Nordic ApS
Design District CPH
Jyllingevej 48
2720 Vanløse
Denmark
telefon: +45 53 53 46 38
info@hewi.com