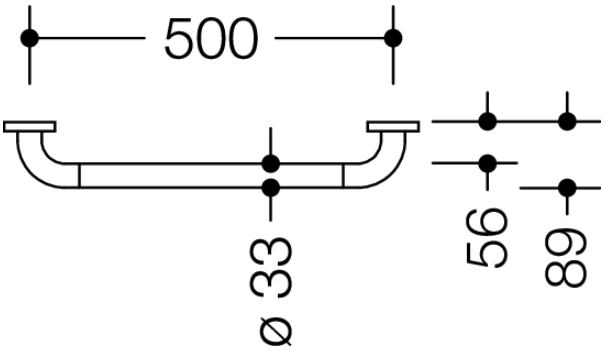

Dimensjoner i mm

Egenskaper

Støttehåndtak i 801-serien

- Stang bøyd i rette vinkler i endene med festerosetter av stål
- Brukes til å holde og støtte
- med kontinuerlig, Korrosjonsbeskyttet stålkjerne
- Montering på vegg med veggspesifikt festemateriale og rosetter fra HEWI
- Testet opp til 200 kg ved bruk med HEWI festemateriale
- Anbefalt maksimal vekt for brukeren: 150 kg
- Senteravstand 500 mm
- 89 mm dyp, Avstand til veggen 56 mm, Stangdiameter 33 mm, Rosettdiameter 70 mm
- laget av matt polyamid i HEWI-fargene 99 (ren hvit), 98 (signal hvit), 97 (lysegrå), 95 (steingrå) og 92 (antrasittgrå)
- Vær oppmerksom ved bruk med hengende seter: Det er nødvendig å kontrollere kompatibiliteten.
- En detaljert liste over mulige kombinasjoner av gripeskinner, Du finner vinkelhåndtak og dusjhåndtak med passende avtakbare dusjseter i online-katalogen vår i nedlastingsområdet til det enkelte produktet.

Utmerkelser og æresbevisninger

Farger/overflater

- 99 (ren hvit)
- 98 (signal hvitt)
- 97 (lysegrå)
- 95 (steingrå)
- 92 (antracitegrå)

HEWI Nordic ApS
Design District CPH
Jyllingevej 48
2720 Vanløse
Denmark
telefon: +45 53 53 46 38
info@hewi.com