**Mobilny krzesełko składane HEWI R 380**
**950.51.42090**

Podobne zdjęcie

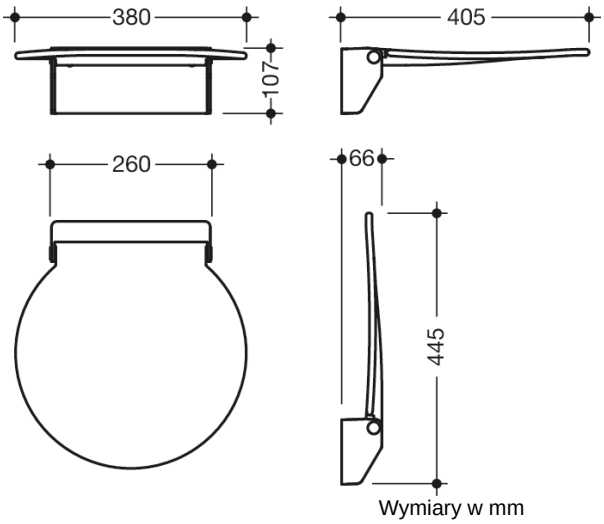


Wymiary w mm

## Właściwości

Mobilna ławeczka składana R 380

- Konstrukcja składająca się z konsoli ściennej i ciągłej powierzchni siedziska
- służy do bezpiecznego siedzenia w obrębie prysznica
- Użytkowanie mobilne
- do łatwego i elastycznego doposażenia na istniejącej, wstępnie zmontowana płyta montażowa: 950.51.014.., należy zamawiać oddzielnie
- Szybki i beznarzędziowy montaż poprzez proste przymocowanie fotelika
- Blokada za pomocą śruby radełkowanej, aby zapobiec przypadkowemu usunięciu
- szerokość 380 mm, 405 mm głębokości i 107 mm wysokości
- Uchwyt ścienny wykonany z wysokiej jakości stali nierdzewnej, Malowana proszkowo na biało
- Siedzisko wykonane z białego materiału, poliamid wzmocniony włóknem szklanym
- Siedzenie można złożyć
- Głębokość siedziska po złożeniu: 66 mm
- Brak widocznych rozpórek po złożeniu - Taśma uszczelniająca i zaślepki do uszczelniania punktów mocowania zgodnie z normą DIN 18534 są dołączone do płyty montażowej
- Przetestowano do 200 kg w przypadku użycia z materiałem mocującym HEWI
- Zalecana maksymalna waga użytkownika: 150 kg

## Wyróżnienia

## Kolory / Powierzchnie

98 (sygnał biały)



HEWI Heinrich Wilke GmbH
Sp. z o.o. Oddz. w Polsce
Ul. Puławska 354/356
02-819 Warszawa
Tel.: 22 330 00 51
info@hewi.pl
www.hewi.com