Gałka z trzpieniem, element nieruchomy HEWI
111XAH53.039

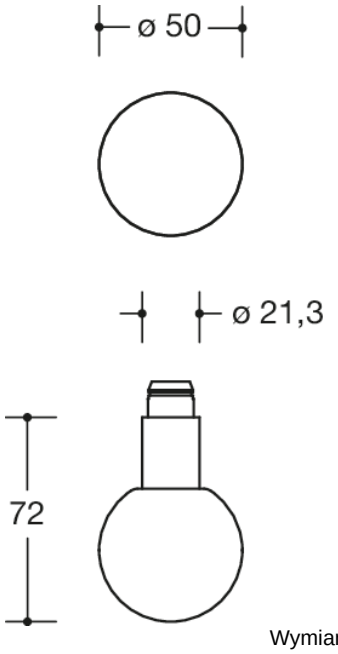

Wymiary w mm

Właściwości
Fixed knob on rose in H-technology
Knob Design 109X made of stainless steel (1.4301) neck diameter 21.3 mm, handle diameter 50 mm, total height 72 mm, fixed, preassembled on rose 305.21XAHLN, with square spindle 8, 8.5, 9 or 10/8 mm stepped.
Surface satin finished
Sustainability: EPD Environmental Product Declaration

Wyróżnienia

Certyfikaty

HEWI Heinrich Wilke GmbH
Sp. z o.o. Oddz. w Polsce
Ul. Puławska 354/356
02-819 Warszawa
Tel.: 22 330 00 51
info@hewi.pl
www.hewi.com