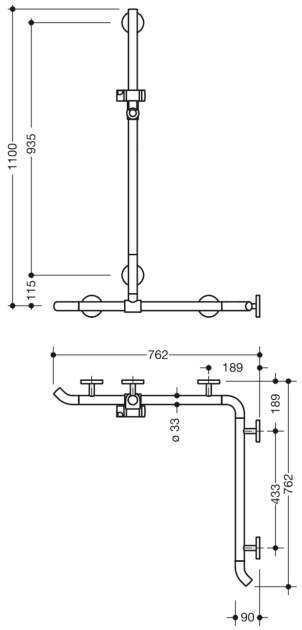

Wymiary w mm

Właściwości

Poręcz do brodzika, Poręcz wannowa z relingiem prysznicowym System 800 K, Montaż narożny

- ułożone pionowo i poziomo, Drążki połączone pod kątem prostym z uchwytem głowicy prysznicowej
- z zagięciami 45° skierowanymi w stronę ściany
- z bocznym przesuwnym (do montażu) pionowym drążkiem z uchwytem prysznicowym
- Prysznic, Poręcz wannowa wykonana z wysokiej jakości poliamidu
- Pręty zgodne z tabelą kolorów HEWI
- Uchwyt prysznicowy, Wsporniki i rozety w kolorze HEWI 98 (biały sygnałowy)
- z ciągłym, rdzeniem stalowym zabezpieczonym przed korozją
- Długość pionowa 1100 mm, długości poziome (montaż narożny) każdorazowo 762 mm
- głębokość 90 mm, Średnica pręta 33 mm
- Połączenie ścienne z filigranowymi wspornikami bezpośrednio do ściany (średnica 18 mm) i płaskimi rozetami
- Średnica rozety 80 mm, Wysokość nasadki 13 mm
- uchwyt prysznicowy można bezstopniowo przechylać i regulować wysokość po pociągnięciu lub naciśnięciu dużej dźwigni
- mocowanie stożkowe na uchwycie prysznicowym ułatwia zawieszenie słuchawki prysznicowej
- pasuje do słuchawek prysznicowych różnych producentów
- Prosta instalacja dzięki indywidualnie montowanym płytkom mocującym wykonanym z wysokiej jakości stali nierdzewnej do mocowania brodzika., Poręcz wannowa
- do montażu z lewej i prawej strony
- Przetestowano do 200 kg w przypadku użycia z materiałem mocującym HEWI
- Zalecana maksymalna waga użytkownika: 150 kg
- łącznie z bezkorozyjnym zestawem montażowym HEWI
- Uwaga w przypadku korzystania z podwieszanych foteli: Wymagane sprawdzenie zgodności.
- Szczegółowa lista możliwych kombinacji chwytaków, Uchwyty kątowe i poręcze prysznicowe z dopasowanymi zawieszanymi siedzeniami można znaleźć w naszym katalogu online w obszarze pobierania odpowiedniego produktu.

HEWI Heinrich Wilke GmbH
Sp. z o.o. Oddz. w Polsce
Ul. Puławska 354/356
02-819 Warszawa
Tel.: 22 330 00 51
info@hewi.pl
www.hewi.com

Kolory / Powierzchnie

92 (szary antracytowy)
33 (rubinowa czerwień)

HEWI Heinrich Wilke GmbH
Sp. z o.o. Oddz. w Polsce
Ul. Puławska 354/356
02-819 Warszawa
Tel.: 22 330 00 51
info@hewi.pl
www.hewi.com