Uchwyt na papier toaletowy HEWI
162.21.10070

HEWI

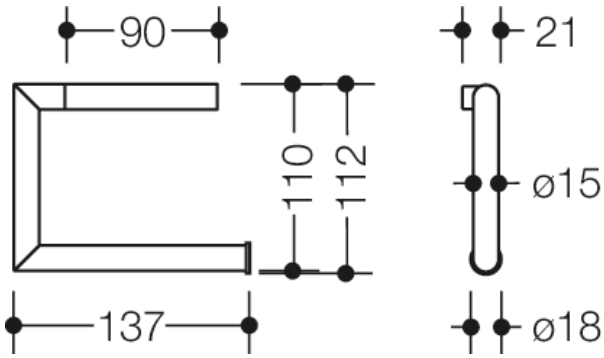

Wymiary w mm

Właściwości

Uchwyt na papier toaletowy System 162

- uchwyt w kształcie litery U o ukośnym kształcie, otwierany w prawo
- uchylny
- stal szlachetna, powłoka PVD
- szerokość 137 mm, 110 mm wysokości, Głębokość 15 mm
- do montażu ściennego, ukryte mocowanie
- łącznie z bezkorozyjnym zestawem montażowym HEWI

Kolory / Powierzchnie

- WR (nikiel szczotkowany)
- VT (szczotkowane złoto)
- UN (błyszczący brąz)
- SV (brąz szczotkowany)
- RB (szczotkowana miedź)
- LP (szczotkowany mosiądz)
- JL (błyszczący nikiel)
- DP (miedź błyszcząca)
- CK (błyszczący mosiądz)
- BZ (błyszczące złoto)

Zastrzega się możliwość wprowadzania zmian technicznych, 13.03.2026

HEWI Heinrich Wilke GmbH
Sp. z o.o. Oddz. w Polsce
Ul. Puławska 354/356
02-819 Warszawa
Tel.: 22 330 00 51
info@hewi.pl
www.hewi.com