Krzesełko zawieszane HEWI Komfort
802.51.13560

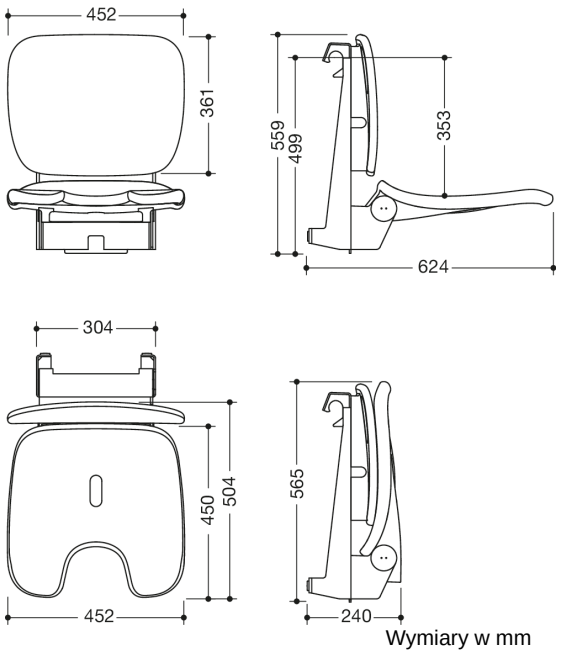

Wymiary w mm

Właściwości

Krzesełko zawieszane Komfort z wycięciem Serii 802 LifeSystem

- Ergonomicznie ukształtowane siedzisko z oparciem
- służy do bezpiecznego siedzenia w obrębie prysznica
- wysokiej jakości powierzchnia z tworzywa sztucznego i odporna na zarysowania powłoka proszkowa - siedzisko można złożyć, aby zaoszczędzić miejsce
- bezobsługowy, Trwale płynnie działające złącze
- szerokość 452 mm, 559 mm wysokości, Głębokość 624 mm
- 565 mm wysokości i 240 mm głębokości po złożeniu
- powierzchnia siedziska: szerokość 452 mm, 450 mm głębokości
- Siedzisko z wycięciem łonowym i odpływem wody
- do montażu we wszystkich poręczach prysznicowych i uchwytach HEWI
- Zawieszenie ze stali nierdzewnej, malowane proszkowo w kolorach HEWI: biały sygnałowy, błyszczący z powierzchnią siedziska/oparcia wykonaną z wysokiej jakości poliuretanu/integralnej sztywnej pianki w kolorze SD (biały sygnałowy), matowy) lub zawieszenie w kolorze antracytowym, błyszczący z powierzchnią siedziska/oparcia w kolorze DR (antracyt), matowy) z chromowanymi elementami o wysokim połysku
- jest produkowany zgodnie z rozporządzeniem CE i UKCA (UE) 2017/745 w sprawie wyrobów medycznych
- spełnia wymogi norm DIN 18040 i ÖNORM B1600/1601
- testowane do 200 kg
- Zalecana maksymalna waga użytkownika: 150 kg
- Szczegółowa lista możliwych kombinacji chwytaków, Uchwyty kątowe i poręcze prysznicowe z dopasowanymi zawieszanymi siedzeniami można znaleźć w naszym katalogu online w obszarze pobierania odpowiedniego produktu.

Wyróżnienia

Certyfikaty

HEWI Heinrich Wilke GmbH
Sp. z o.o. Oddz. w Polsce
Ul. Puławska 354/356
02-819 Warszawa
Tel.: 22 330 00 51
info@hewi.pl
www.hewi.com

Kolory / Powierzchnie

SD (biała politura
-biały mat)

DR (antracyt wysoki połysk
-antracyt mat)

HEWI Heinrich Wilke GmbH
Sp. z o.o. Oddz. w Polsce
Ul. Puławska 354/356
02-819 Warszawa
Tel.: 22 330 00 51
info@hewi.pl
www.hewi.com