Krzesełko składane Komfort HEWI
802.51.23960

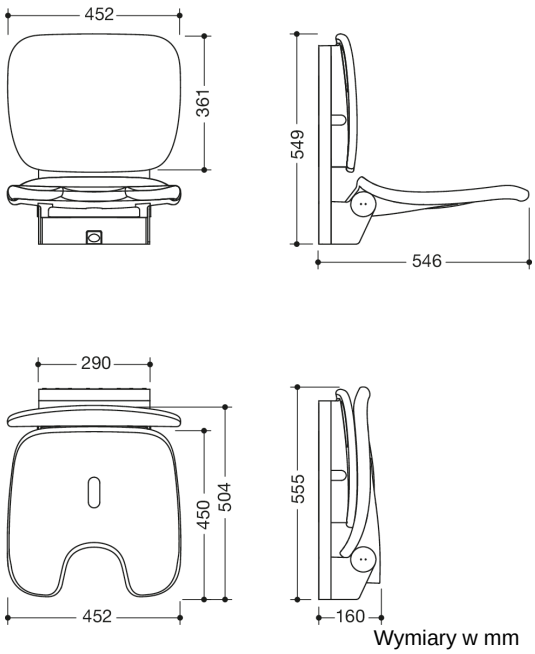

Wymiary w mm

Właściwości

Krzesełko składane Komfort z wycięciem Serii 802 LifeSystem

- Ergonomicznie ukształtowane siedzisko z oparciem
- służy do bezpiecznego siedzenia w obrębie prysznica
- wysokiej jakości powierzchnia z tworzywa sztucznego i odporna na zarysowania powłoka proszkowa - siedzisko można złożyć, aby zaoszczędzić miejsce
- bezobsługowy, Trwale płynnie działające złącze
- szerokość 452 mm, Wysokość 549 mm, 546 mm głębokości
- 555 mm wysokości i 160 mm głębokości po złożeniu
- powierzchnia siedziska: szerokość 452 mm, 450 mm głębokości
- Siedzisko z wycięciem łonowym i odpływem wody
- Wysokość siedziska regulowana w czterech stopniach od 420 mm do 510 mm (30 mm każdy)
- Wspornik ze stali nierdzewnej, malowane proszkowo w kolorach HEWI: biały sygnałowy, błyszczący z powierzchnią siedziska/oparcia wykonaną z wysokiej jakości poliuretanu/integralnej sztywnej pianki w kolorze SD (biały sygnałowy), matowy) lub konsola w kolorze antracytowym, błyszczący z powierzchnią siedziska/oparcia w kolorze DR (antracyt), matowy) z chromowanymi elementami o wysokim połysku
- do montażu za pomocą odpornego na korozję i przetestowanego materiału mocującego HEWI do różnych konstrukcji ściennych (do zamówienia osobno)
- taśma uszczelniająca i pręty uszczelniające do uszczelnienia punktów mocowania zgodnie z DIN 18534 są zawarte w dostawie
- Przetestowano do 200 kg w przypadku użycia z materiałem mocującym HEWI
- Zalecana maksymalna waga użytkownika: 150 kg
- jest produkowany zgodnie z rozporządzeniem CE i UKCA (UE) 2017/745 w sprawie wyrobów medycznych
- spełnia wymogi normy DIN 18040, ÖNORM B1600/1601 i SIA 500

Wyróżnienia

Certyfikaty

HEWI Heinrich Wilke GmbH
Sp. z o.o. Oddz. w Polsce
Ul. Puławska 354/356
02-819 Warszawa
Tel.: 22 330 00 51
info@hewi.pl
www.hewi.com

Kolory / Powierzchnie

SD (biała politura
-biały mat)

DR (antracyt wysoki połysk
-antracyt mat)

HEWI Heinrich Wilke GmbH
Sp. z o.o. Oddz. w Polsce
Ul. Puławska 354/356
02-819 Warszawa
Tel.: 22 330 00 51
info@hewi.pl
www.hewi.com