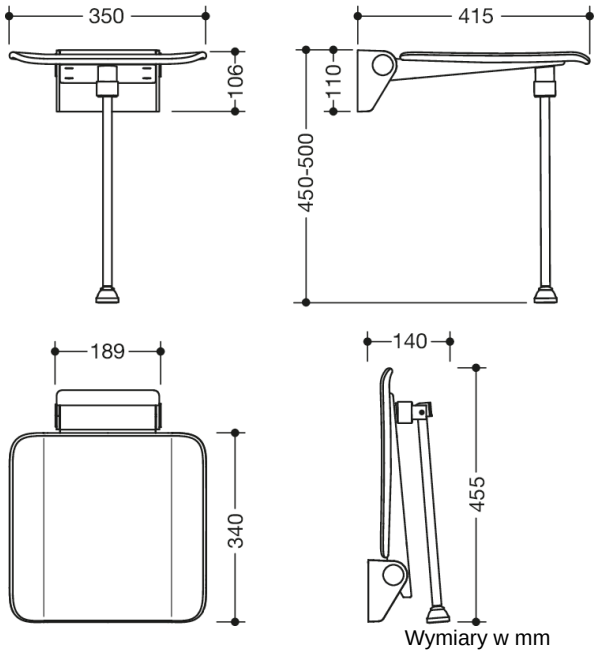

Właściwości

Krzesełko składane, System 900

- Konstrukcja składająca się z konsoli ściennej i ciągłej powierzchni siedziska
- antypoślizgowy, teksturowana powierzchnia siedziska z tworzywa sztucznego w kolorach HEWI 98 (biały sygnałowy) i 90 (czarny)
- Aluminiowe wzmocnienie siedziska, Malowany proszkowo w kolorze siedziska
- Uchwyt ścienny wykonany z wysokiej jakości stali nierdzewnej, malowane proszkowo w kolorze HEWI CV (głęboko matowa czerń) i ER (głęboko matowa ciemnoszara mika perłowa) z czarną powierzchnią siedziska lub malowane proszkowo w kolorze HEWI AS (głęboko matowa biel) z białą powierzchnią siedziska
- Siedzisko można złożyć, aby zaoszczędzić miejsce
- Głębokość siedziska po złożeniu 77 mm
- ze wspornikiem podłogowym dla wysokości siedziska 450-500 mm, Malowany proszkowo w kolorze siedziska
- szerokość 350 mm, 415 mm głębokości i 110 mm wysokości
- Powierzchnia siedziska o szerokości 350 mm i głębokości 340 mm
- do montażu za pomocą odpornego na korozję i przetestowanego materiału mocującego HEWI do różnych konstrukcji ściennych (do zamówienia osobno)
- taśma uszczelniająca i pręty uszczelniające do uszczelnienia punktów mocowania zgodnie z DIN 18534 są zawarte w dostawie
- Przetestowano do 200 kg w przypadku użycia z materiałem mocującym HEWI
- Zalecana maksymalna waga użytkownika: 150 kg

Wyróżnienia

HEWI Heinrich Wilke GmbH
Sp. z o.o. Oddz. w Polsce
Ul. Puławska 354/356
02-819 Warszawa
Tel.: 22 330 00 51
info@hewi.pl
www.hewi.com

Kolory / Powierzchnie

ER (ciemnoszary
-czarny matowy)

CV (czarny głęboki mat
-czarny mat (90))

AS (biały matowy
- biały matowy)

HEWI Heinrich Wilke GmbH
Sp. z o.o. Oddz. w Polsce
Ul. Puławska 354/356
02-819 Warszawa
Tel.: 22 330 00 51
info@hewi.pl
www.hewi.com