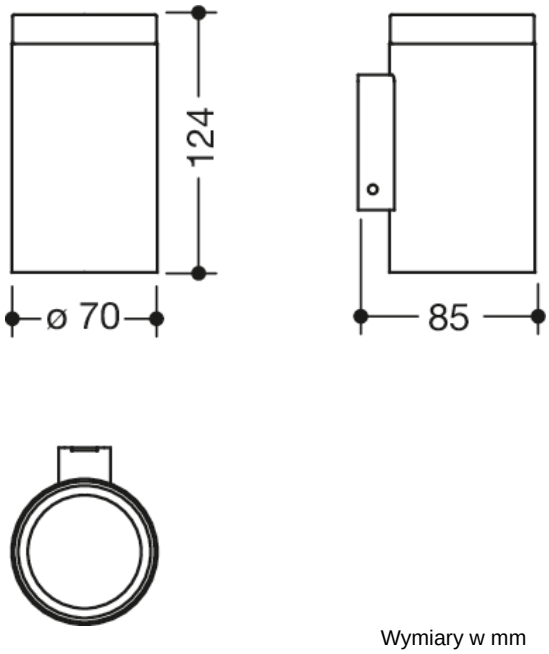

Wymiary w mm

Właściwości

Kubek z uchwytem System 900

- cylindryczny uchwyt ścienny
- uchwyt z wysokiej jakości stali szlachetnej, matowo szlifowanej
- uchwyt wewnątrz z folią ochronną dla bezpiecznej, zdefiniowanej pozycji oraz dla ochrony przed uszkodzeniami szklanego wkładu
- średnica 70 mm, wysokość 124 mm i głębokość 85 mm
- cylindryczny kubek z wysokiej jakości satynowanego szkła kryształowego
- do montażu ściennego, ukryte mocowanie
- łącznie z bezkorozyjnym zestawem montażowym HEWI

Wyróżnienia

HEWI Heinrich Wilke GmbH
Sp. z o.o. Oddz. w Polsce
Ul. Puławska 354/356
02-819 Warszawa
Tel.: 22 330 00 51
info@hewi.pl
www.hewi.com