Krzesełko składane HEWI
900.51.205XA

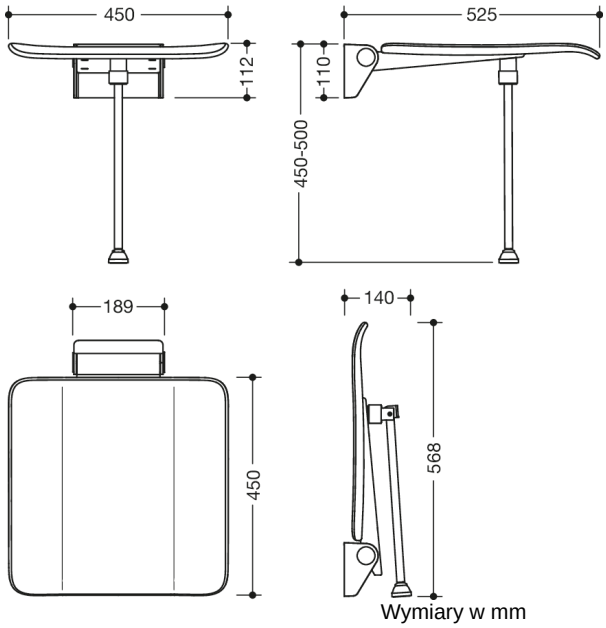

Właściwości

Krzesełko składane, System 900

- Konstrukcja składająca się z konsoli ściennej i ciągłej powierzchni siedziska
- antypoślizgowy, teksturowana powierzchnia siedziska z tworzywa sztucznego w kolorach HEWI 98 (biały sygnałowy) i 92 (szary antracytowy)
- Aluminiowe wzmocnienie siedziska, Malowany proszkowo w kolorze siedziska
- Uchwyt ścienny wykonany z wysokiej jakości stali nierdzewnej, matowy polerowany
- Siedzisko można złożyć, aby zaoszczędzić miejsce
- Głębokość siedziska po złożeniu 77 mm
- ze wspornikiem podłogowym dla wysokości siedziska 450-500 mm, Malowany proszkowo w kolorze siedziska
- szerokość 450 mm, Głębokość 525 mm i wysokość 112 mm
- Siedzisko o szerokości 450 mm i głębokości 450 mm
- do montażu za pomocą odpornego na korozję i przetestowanego materiału mocującego HEWI do różnych konstrukcji ściennych (do zamówienia osobno)
- taśma uszczelniająca i pręty uszczelniające do uszczelnienia punktów mocowania zgodnie z DIN 18534 są zawarte w dostawie
- Przetestowano do 200 kg w przypadku użycia z materiałem mocującym HEWI
- Zalecana maksymalna waga użytkownika: 150 kg
- spełnia wymogi normy DIN 18040, ÖNORM B1600/1601 i SIA 500

Wyróżnienia

Kolory / Powierzchnie

98 (sygnał biały)
92 (szary antracytowy)

HEWI Heinrich Wilke GmbH
Sp. z o.o. Oddz. w Polsce
Ul. Puławska 354/356
02-819 Warszawa
Tel.: 22 330 00 51
info@hewi.pl
www.hewi.com