Krzesełko składane HEWI
801.51.210

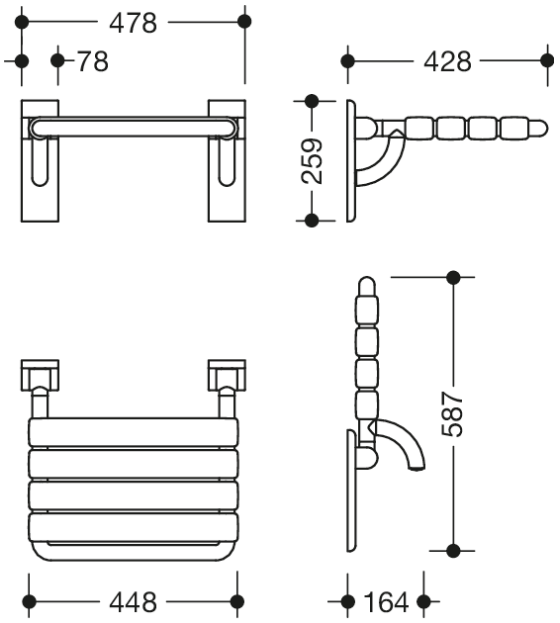

Wymiary w mm

Właściwości

Składany fotel serii 801

- konstrukcja z drążków i elementów siedziska
- do bezpiecznego siedzenia pod prysznicem - z zajmującym niewiele miejsca składanym siedziskiem
- mocowanie do ściany za pomocą specjalnego ściennego zestawu montażowego HEWI
- taśma uszczelniająca i pręty uszczelniające do uszczelnienia punktów mocowania zgodnie z DIN 18534 są zawarte w dostawie
- ukryte mocowanie
- Przetestowano do 200 kg w przypadku użycia z materiałem mocującym HEWI
- Zalecana maksymalna waga użytkownika: 150 kg
- szerokość 478 mm, Głębokość 428 mm
- elementy siedziska: szerokość 60 mm
- wykonane z poliamidu o wysokim połysku w wybranych kolorach HEWI
- z odpornym na korozję stalowym rdzeniem
- z platformą ścienną z poliamidu ze zintegrowanym stalowym rdzeniem

Wyróżnienia

BEST OF DECADE
universal design company

Kolory / Powierzchnie

99 (czysta biel)	92 (szary antracytowy)	55 (błękit akwatyczny)
98 (sygnał biały)	90 (czerń jetowa)	50 (stalowoniebieski)
97 (jasnoszary)	86 (piasek)	33 (rubinowa czerwień)
95 (szary kamień)	84 (umbra)	18 (żółta musztarda)

Zastrzega się możliwość wprowadzania zmian technicznych, 14.05.2026

HEWI Heinrich Wilke GmbH
Sp. z o.o. Oddz. w Polsce
Ul. Puławska 354/356
02-819 Warszawa
Tel.: 22 330 00 51
info@hewi.pl
www.hewi.com