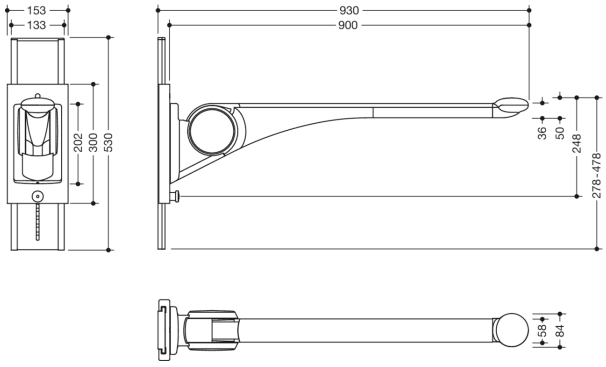

Wymiary w mm

Właściwości

Składany uchwyt pomocniczy Premium z regulacją wysokości serii LifeSystem

- stabilna, jednoramienna, składana poręcz podporowa
- antypoślizgowa, ergonomiczna nakładka na uchwyt z optymalnie dopasowaną, uniesioną końcówką uchwytu
- służy do trzymania, podpierania i wstawania
- wysokiej jakości powierzchnia z tworzywa sztucznego oraz odporna na zarysowania powłoka proszkowa
- najwyższa sztywność produktu zwiększa stabilność, dając użytkownikowi poczucie bezpiecznego chwytu
- z regulacją wysokości, aby można było dostosować potrzebną wysokość podparcia do użytkownika
- Regulacja w dół, wyciągnąć śrubę blokującą, regulacja w górę możliwa bez wyciągania śruby blokującej
- Zakres regulacji 200 mm
- rozkładany lekko w górę i składany w dół z amortyzacją
- bezobsługowy, trwale płynny przegub, wstępnie ustawiony fabrycznie
- zdefiniowana blokada zapobiega uderzaniu składanej poręczy podporowej o ścianę
- Wysięgnik 930 mm, 153 mm szeroki, szyna ścienna 530 mm wysoka
- nakładka na uchwyt o szerokości 58 mm, końcówka uchwytu o szerokości 84 mm
- aluminiowy wysięgnik lakierowany proszkowo w kolorach HEWI biały sygnałowy z połyskiem z nakładką z tworzywa sztucznego w SD (biały sygnałowy, matowy) i GU (antracytowy, matowy) albo wysięgnik antracytowy z połyskiem z nakładką z tworzywa sztucznego w TB (biały sygnałowy, matowy) i DR (antracytowy, matowy), z chromowanymi na wysoki połysk elementami wystroju
- Regulacja wysokości wykonana z aluminium malowanego proszkowo w kolorze HEWI DX (biały sygnałowy, matowy)
- Uchwyt na rolki papieru toaletowego 802.50.01160, wyzwalacz spłuczki (radiowy) 802.50.06.. i półka 802.50.01360 do doposażenia
- obciążenie do 100 kg
- prosty montaż dzięki oddzielnej instalacji płyty z regulacją wysokości
- schowany, odporny na korozję i sprawdzony materiał mocujący HEWI do różnych konstrukcji ścian (zamawiany oddzielnie)
- taśma uszczelniająca do uszczelniania punktów mocowania wchodzi w zakres dostawy
- produkowany zgodnie z rozporządzeniem (UE) 2017/745 w sprawie wyrobów medycznych

Wyróżnienia

Certyfikaty

HEWI Heinrich Wilke GmbH
Sp. z o.o. Oddz. w Polsce
Ul. Puławska 354/356
02-819 Warszawa
Tel.: 22 330 00 51
info@hewi.pl
www.hewi.com

Kolory / Powierzchnie

TB (antracyt wysoki połysk -biały mat)

SD (biała politura -biały mat)

GU (biale wysokim polysku -antracytowy matowy)

DR (antracyt wysoki połysk -antracyt mat)

HEWI Heinrich Wilke GmbH
Sp. z o.o. Oddz. w Polsce
Ul. Puławska 354/356
02-819 Warszawa
Tel.: 22 330 00 51
info@hewi.pl
www.hewi.com