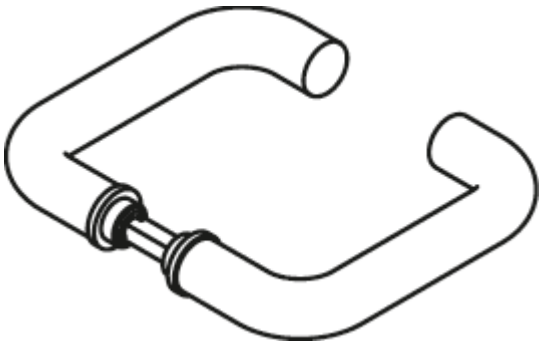

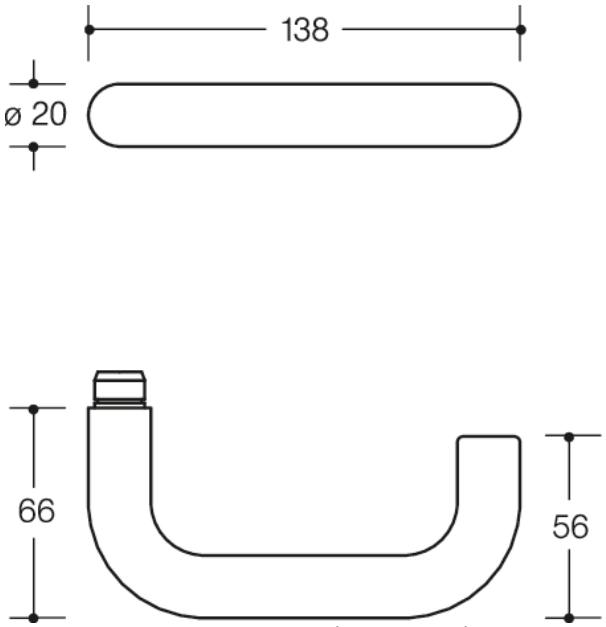

Abmessungen in mm

Eigenschaften
Glastürdrücker
ohne Rosetten, aus Polyamid, Oberfläche hochglänzend, bestehend aus:
Türdrücker 111R in U-Form aus Polyamid mit durchgehendem Stahlkern bis in das Drückerende, durchgängig eingefärbt, Durchmesser 20 mm, mit Ansatzführung und schwarzen Führungshülsen, zur rosettenlosen Befestigung. Passend für Dorma Junior Office und Schlechtendahl Atelier F/R und Studio - Private Line.
Der Drücker erfüllt die Vorgaben der DIN EN 179 und DIN 18040.

Farben/Oberflächen

18 (Senfgelb)	55 (Aquablau)	92 (Anthrazitgrau)	99 (Reinweiß)
33 (Rubinrot)	84 (Umbra)	95 (Felsgrau)	74 (Apfelgrün)
36 (Koralle)	86 (Sand)	97 (Lichtgrau)	
50 (Stahlblau)	90 (Tiefschwarz)	98 (Signalweiß)	

HEWI Heinrich Wilke GmbH
Postfach 1260
D-34442 Bad Arolsen
Telefon: +49 5691 82-0
Telefax: +49 5691 82-319
info@hewi.de
www.hewi.com