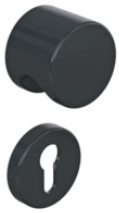

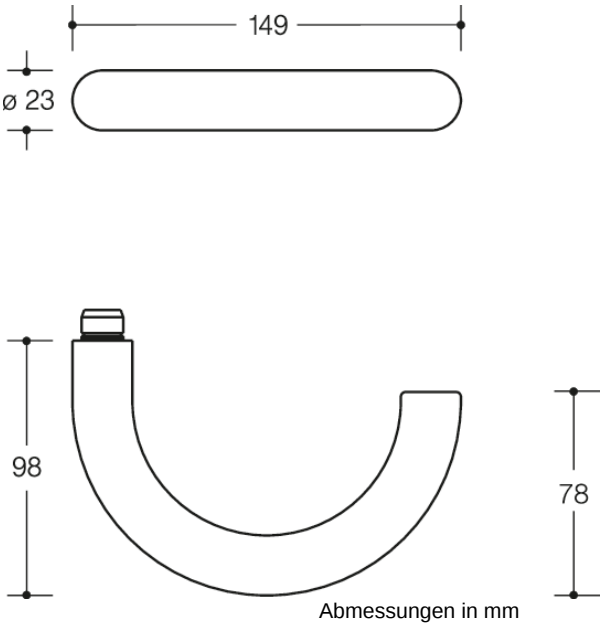

Abmessungen in mm

Eigenschaften

Feuerschutz-Wechselgarnitur
in R-Technik mit Rosetten nach DIN 18255 und DIN EN 1906 aus Polyamid, Oberfläche hochglänzend, bestehend aus:
Knopf Modell 122.23 aus Polyamid und Türdrücker Modell 115.23R in Rund-Form aus Polyamid mit durchgehendem Stahlkern bis in das Drückerende, durchgängig eingefärbt, Durchmesser 23 mm, mit Ansatzführung und Rastnut, Montage durch einfaches Einrasten der Türdrücker in die auf der Tür vormontierten Unterteile.
Die Rastung kann mittels Demontageschlüssel wieder gelöst werden. Der Drücker erfüllt die Vorgaben der DIN 18040.
Rosetten: Modell 305.23... und 306.23FS, Rosettenunterkonstruktion in Kunststoff-Edelstahlverbundbau, DIN links und DIN rechts verwendbar. Festdrehbarlagerung der Drücker mit selbsttätig einrastender Rundumverriegelung und 5 mm Lagerstelle als wartungsfreies Gleitlager mit elastischem Ausgleichsbereich und zweiter Lagerstelle im Drückerhals. Verdeckte, lockerungssichere Verschraubung mit M4 Schrauben- und Hülsenschraubenkombination sowie in das Türblatt eintauchenden Stützzapfen.
Rosetten-Abdeck-Kappe, rund, aus Polyamid durchgängig eingefärbt, Durchmesser 55 mm, 10,5 mm hoch, flach, 1,5 mm Wandstärke.
Ausgelegt und geprüft für den Objektbereich, Gebrauchskategorie nach DIN EN 1906 - Klasse 4
Feuerschutzgarnitur mit Vierkantstift 9 mm, nach DIN 18273
Gebrauchskategorie: Klasse 4
Dauerhaftigkeit: Klasse 7
Türmasse: keine Klassifizierung festgelegt
Feuerbeständigkeit: Klasse D1
Sicherheit: Klasse 1
Korrosionsbeständigkeit: Klasse 5
Einbruchschutz: Klasse 0
Ausführungsart: U
Nachhaltigkeit: EPD Umweltproduktdeklaration

Auszeichnungen

Zertifikate

HEWI Heinrich Wilke GmbH
Postfach 1260
D-34442 Bad Arolsen
Telefon: +49 5691 82-0
Telefax: +49 5691 82-319
info@hewi.de
www.hewi.com

Farben/Oberflächen

18 (Senfgelb)	50 (Stahlblau)	86 (Sand)	97 (Lichtgrau)
24 (Orange)	55 (Aquablau)	90 (Tiefschwarz)	98 (Signalweiß)
33 (Rubinrot)	72 (Maigrün)	92 (Anthrazitgrau)	99 (Reinweiß)
36 (Koralle)	84 (Umbra)	95 (Felsgrau)	74 (Apfelgrün)

HEWI Heinrich Wilke GmbH
Postfach 1260
D-34442 Bad Arolsen

Telefon: +49 5691 82-0
Telefax: +49 5691 82-319

info@hewi.de
www.hewi.com