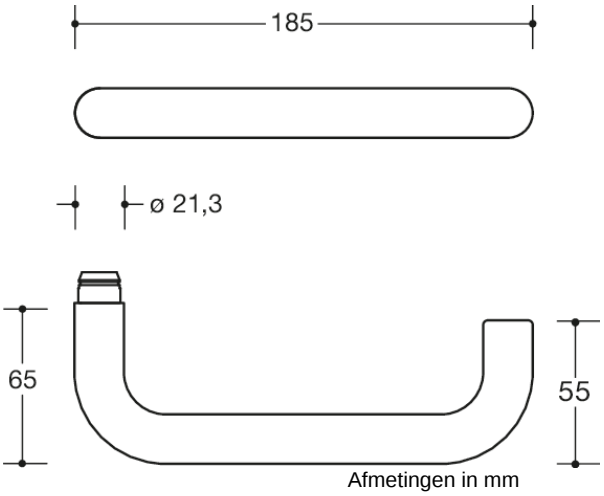

Eigenschappen
Brandwerende garnituur
in H-techniek met rozetten conform DIN 18255 en EN 1906 van roestvrij staal, bestaande uit:
Deurkruk model 112X... van roestvrijstalen ronde buis (1.4301), diameter 21,3 mm met 1,5 mm wanddikte, met aanslaggeleiding en arrêteergroef, met stelschroef M5 als extra fixatie van de deurkruk met de krukstift voor een optimale krachtoverbrenging in het deurblad.
De deurkruk voldoet aan de specificaties van de EN 179 en DIN 18040.
Montage door eenvoudig vergrendelen van de deurkrukken in de reeds op de deur voorgemonteerde onderdelen. De klikverbinding kan weer los worden gemaakt met een demontagesleutel.
Rozetten: model 305.21X... en 306.23X..., onderconstructie voor rozetten 305.21X... in kunststof-staalcomposiet met zwart zink/nikkel-oppervlak voor optimale bescherming tegen corrosie, geïntegreerde hooghouder met veerondersteuning, DIN links en DIN rechts te gebruiken, ter ondersteuning van het slot voor een langere levensduur. Vastdraaiende lagers van de deurkrukken met uit zichzelf vastklikkende vergrendeling rondom en 5 mm lagerpunt als onderhoudsvrij glijlager met elastische compensatie voor het opheffen van mogelijke onnauwkeurigheden in de montage. Verborgen, tegen losraken beveiligde schroefverbinding met combinatie van M5 roestvrij stalen- en hulsschroeven en steunpen binnenin het deurblad.
Afdekkap voor rozetten, rond, van roestvrij staal (1.4301), diameter 55 mm, 10,5 mm hoog, 1,5 mm wanddikte. Oppervlak mat geborsteld.
Ontworpen en gekeurd voor het objectbereik, gebruikscategorie conform EN 1906 - klasse 4 brandwerende garnituur met vierkantstift 9 mm, conform DIN 18273
Gebruikscategorie: klasse 4
Duurzaamheid: klasse 7
Deurmassa: geen classificatie vastgelegd
Brandwerendheid: klasse B1
Veiligheid: klasse 1
Corrosiebestendigheid: klasse 4
Inbraakveiligheid: klasse 0
Uitvoeringstype: A
Duurzaamheid: EPD Milieuproductverklaring

Awards

Certificaten

HEWI Heinrich Wilke GmbH
Postfach 1260
D-34442 Bad Arolsen
Tel.: +49 5691 82-0
Fax: +49 5691 82-319
international@hewi.com
www.hewi.com