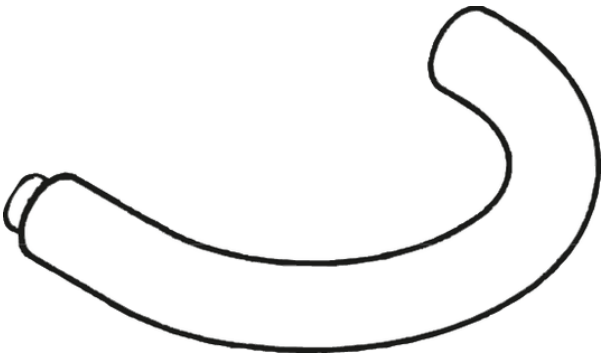

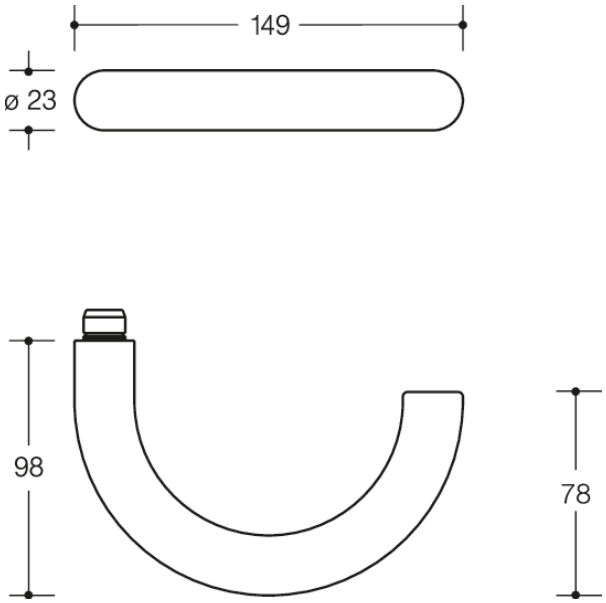

Mesures en mm

Propriétés

Béquille de porte femelle en technique R :
Béquille de porte 115.23R en forme ronde en polyamide avec surface Softtouch et cœur d'acier anti-corrosion sur toute la longueur jusqu'à l'extrémité, teintée dans la masse, diamètre 23 mm, avec embout de guidage et rainure crantée. Montage par simple encliquetage des béquilles de porte dans les pièces de support prémontées sur la porte.
La béquille est conforme aux prescriptions des normes EN 179 et DIN 18040.
Pour tige carrée décalée de 8, 8,5, 9 ou 10/8 mm
Compatible avec les rosaces et les plaques suivantes :
305.23R, 315.23R, 230.23R, 235.23R, 285.23R
Durabilité : EPD Déclaration environnementale de produit

Awards

Certificats

Couleurs / Surfaces

18 (jaune moutarde)	50 (bleu acier)	86 (sable)	97 (gris clair)
24 (orange)	55 (bleu aqua)	90 (noir foncé)	98 (blanc signalis.)
33 (rouge rubis)	72 (vert mai)	92 (gris anthracite)	99 (blanc pur)
36 (corail)	84 (umbra)	95 (gris souris)	74 (vert pomme)

HEWI Heinrich Wilke GmbH
Postfach 1260
D-34442 Bad Arolsen
Téléphon: +49 5691 82-0
Fax: +49 5691 82-319
info@hewi.com
www.hewi.fr