Półzestaw gałek HEWI
130K.48

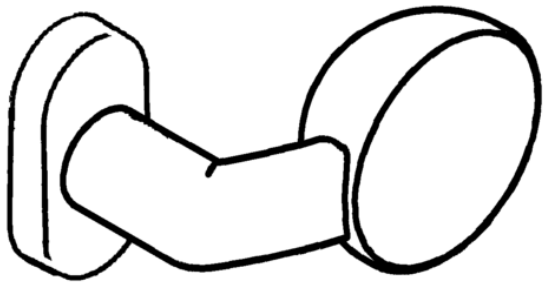

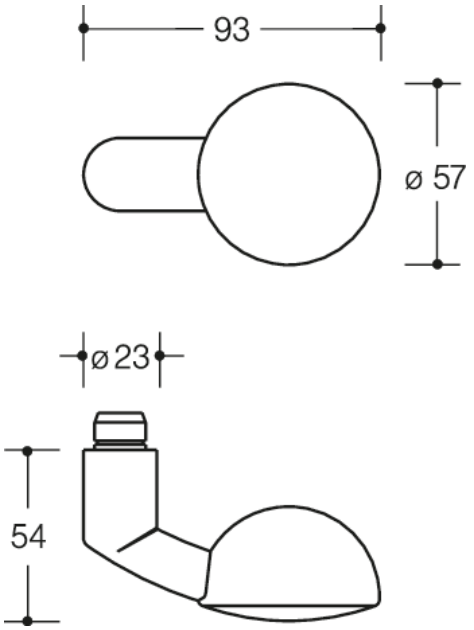

Wymiary w mm

Właściwości
Knob half fitting
with fixed knob in polyamide-steel composite (steel core knob with steel parts) for screwing without spindle connection to the lock nut, polyamide, surface high gloss, Button Model 138R, diameter 55 mm, height 54 mm, length 93 mm with neck diameter of 23 mm.
Concealed, non-loosening screwed joint with rose 315... 72 x 31 mm, 10.5 mm high.

Kolory / Powierzchnie

18 (żółta musztarda)	50 (stalowoniebieski)	86 (piasek)	97 (jasnoszary)
24 (pomarańczowy)	55 (błękit akwatyczny)	90 (czerń jetowa)	98 (sygnał biały)
33 (rubinowa czerwień)	72 (może być zielony)	92 (szary antracytowy)	99 (czysta biel)
36 (koral)	84 (umbra)	95 (szary kamień)	74 (jabłko zielone)

Zastrzega się możliwość wprowadzania zmian technicznych, 28.04.2024

HEWI Heinrich Wilke GmbH
Sp. z o.o. Oddz. w Polsce
Ul. Lelka 26
02-812 Warszawa
Tel.: 22 330 00 51
Faks: 22 330 00 50
info@hewi.pl