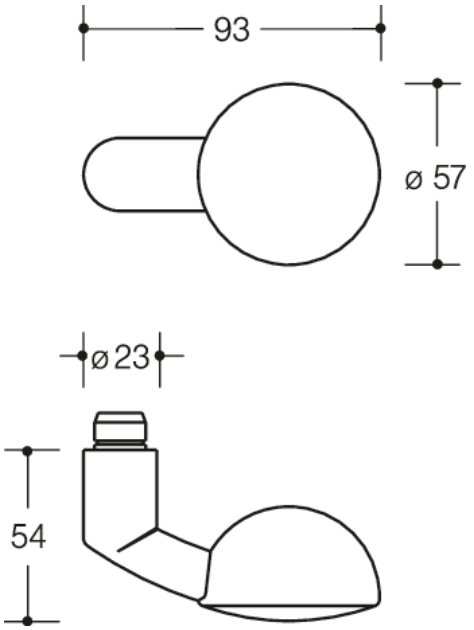

Abmessungen in mm

Eigenschaften
Knopfstiftteil feststehend für Wechselgarnituren
in R-Technik:
aus Polyamid, Oberfläche hochglänzend, Knopf Modell 138R, Durchmesser 55 mm, Bauhöhe 54 mm, Gesamtlänge 93 mm mit Ansatz-Durchmesser 23 mm.
Mit Vierkantstift 8, 8,5, 9 oder 10/8 mm abgesetzt
Kompatibel mit folgenden Rosetten und Schildern:
305.23R, 315.23R, 230.23R, 235.23R, 285.23R, 217.23R

Farben/Oberflächen

18 (Senfgelb)	50 (Stahlblau)	86 (Sand)	97 (Lichtgrau)
24 (Orange)	55 (Aquablau)	90 (Tiefschwarz)	98 (Signalweiß)
33 (Rubinrot)	72 (Maigrün)	92 (Anthrazitgrau)	99 (Reinweiß)
36 (Koralle)	84 (Umbra)	95 (Felsgrau)	74 (Apfelgrün)

HEWI Heinrich Wilke GmbH
Postfach 1260
D-34442 Bad Arolsen
Telefon: +49 5691 82-0
Telefax: +49 5691 82-319
info@hewi.de
www.hewi.com