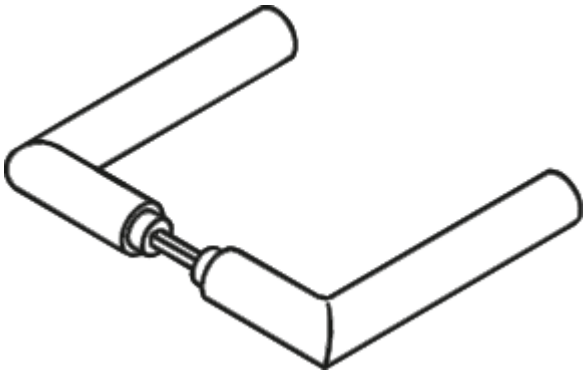

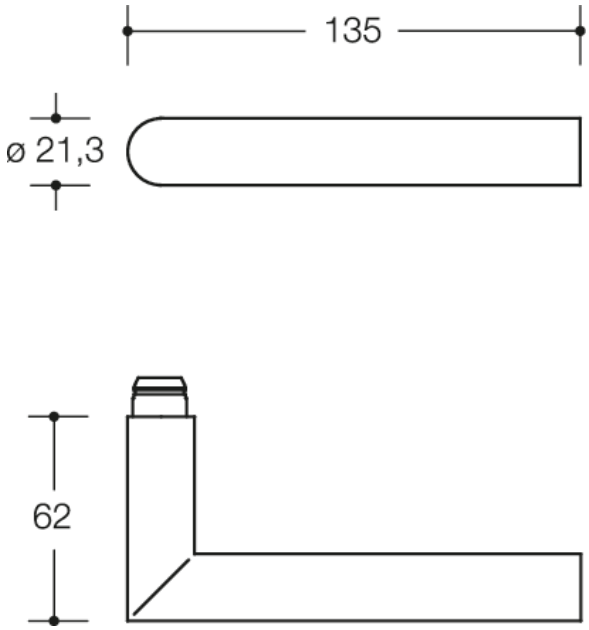

Afmetingen in mm

Eigenschappen
Paar deurkrukken in H-techniek:
Model 162X... van roestvrij stalen ronde buis in verstek (1.4301), diameter 21,3 mm, aanslaggeleiding met arrêteergroef en met stelschroef M5 x 8. Montage door eenvoudig vergrendelen van de deurkruk in de onderdelen.
Oppervlak mat geborsteld. Met krukstift 8, 8,5, 9 of 10/8 getrapt. Compatibel met de volgende rozetten en schilden:
305.21XAH, 230.21XAH, 230.21XAHNR, 315.21XAH, 219.21XAH, 219.21XAHNR
Duurzaamheid: EPD Milieuproductverklaring

Certificaten

HEWI Heinrich Wilke GmbH
Postfach 1260
D-34442 Bad Arolsen
Tel.: +49 5691 82-0
Fax: +49 5691 82-319
international@hewi.com
www.hewi.com