Béquille de porte, femelle HEWI (technique R)
166.21PCRLT

Photo similaire

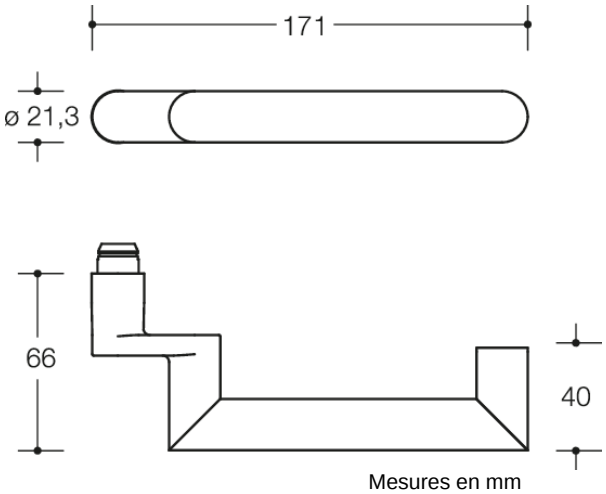

Mesures en mm

Propriétés
Poignée femelle en technique R :
béquille de porte 166.21P... en onglet en polyamide avec cœur d'acier sur toute la longueur jusqu'à l'extrémité de la béquille, teintée dans la masse, diamètre 21,3 mm, avec embout de guidage et rainure crantée, avec vis sans tête M5 x 8. Montage par simple encliquetage des béquilles de porte dans les pièces de support prémontées sur la porte. La béquille de porte est conforme aux directives de la caisse fédérale allemande de prévention contre les accidents (BUK) - Distance de sécurité par rapport à l'arête de fermeture 25 mm.
La béquille de porte est conforme aux prescriptions de la norme DIN EN 179.
Pour carré ressort décalé de 8, 8,5, 9 ou 10/8 mm
Compatible avec les rosaces et les plaques suivantes :
315.21R
Durabilité : EPD Déclaration environnementale de produit

Certificats

Couleurs / Surfaces

- 99 (blanc pur)
- 98 (blanc signalis.)
- 92 (gris anthracite)
- 90 (noir foncé)
- 86 (sable)
- 84 (umbra)

HEWI Heinrich Wilke GmbH
Postfach 1260
D-34442 Bad Arolsen
Téléphon: +49 5691 82-0
Fax: +49 5691 82-319
info@hewi.com
www.hewi.fr